ITEM NO.	PART NUMBER	DESCRIPTION	QTY.
1	End Plate		1
2	End Plate		1
3	Corner Rail		4
4	Hold		1
5	Sides		4
6	Payload		1
7	Extended		2
8	Extended		2
9	Board Assembly		1
10	Magnetorquer		2
11	Magnetorquer		1
12	Magnetorquer		1
13	IC		1
14	Cell		1
15	Al Plate		2
16	Panel		2
17	B18.3.5M - 3 x 0.5 x 12 Socket FCHS -- 12N		28
18	B18.3.5M - 3 x 0.5 x 6 Socket FCHS -- 6N		8

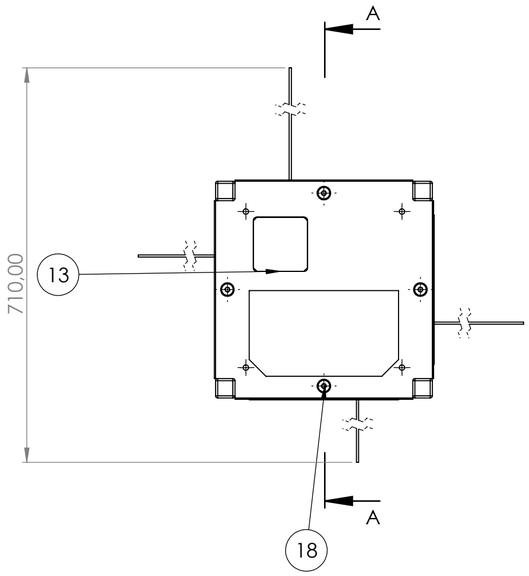

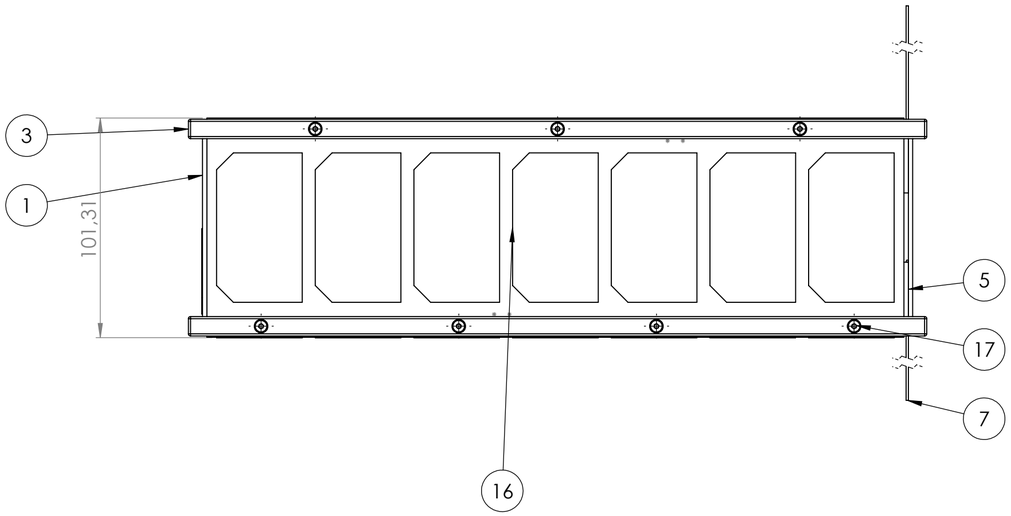

SECTION A-A
SCALE 1 : 2

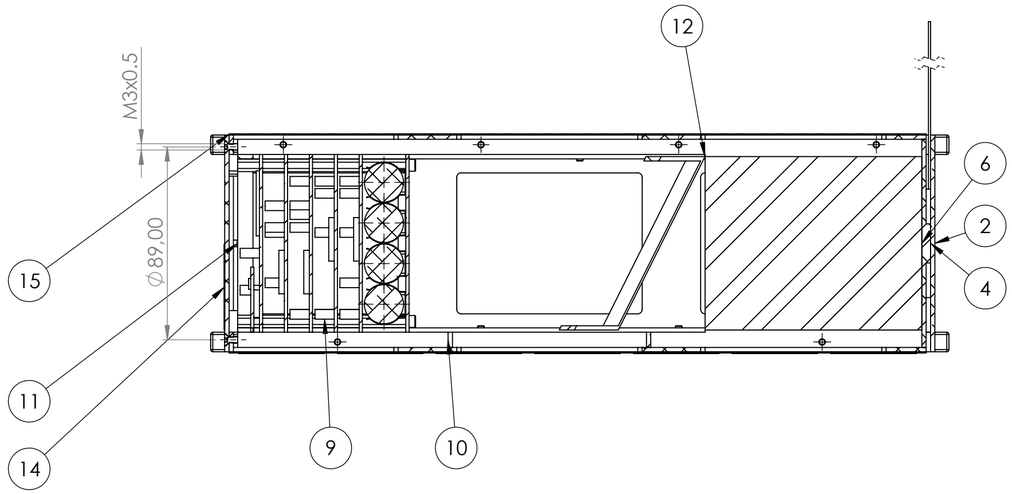

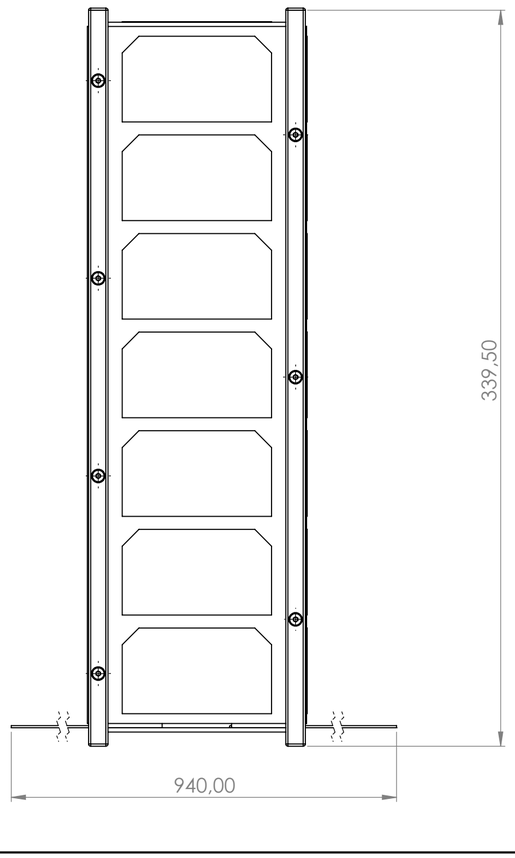

Изм.	Лист	№ докум.	Подп.	Дата	Складальне креслення супутника типу "CubeSat" (3Unit)	Лит.	Масса	Масштаб
Разраб.		Старіченко П.В.					5.7 кг	1:2
Пров.		Губін С.В.				Лист	Листов	
Т. контр.								
Н. контр.						XAI, Гр. 461M		
Утв.		Губін С.В.						

Перв. примен.
Справ. №
Подп. и дата
Инв. № дубл.
Взам. инв. №
Подп. и дата
Инв. № подл.

Копировал
Формат A2

Файл: Спутник (3Unit) исп