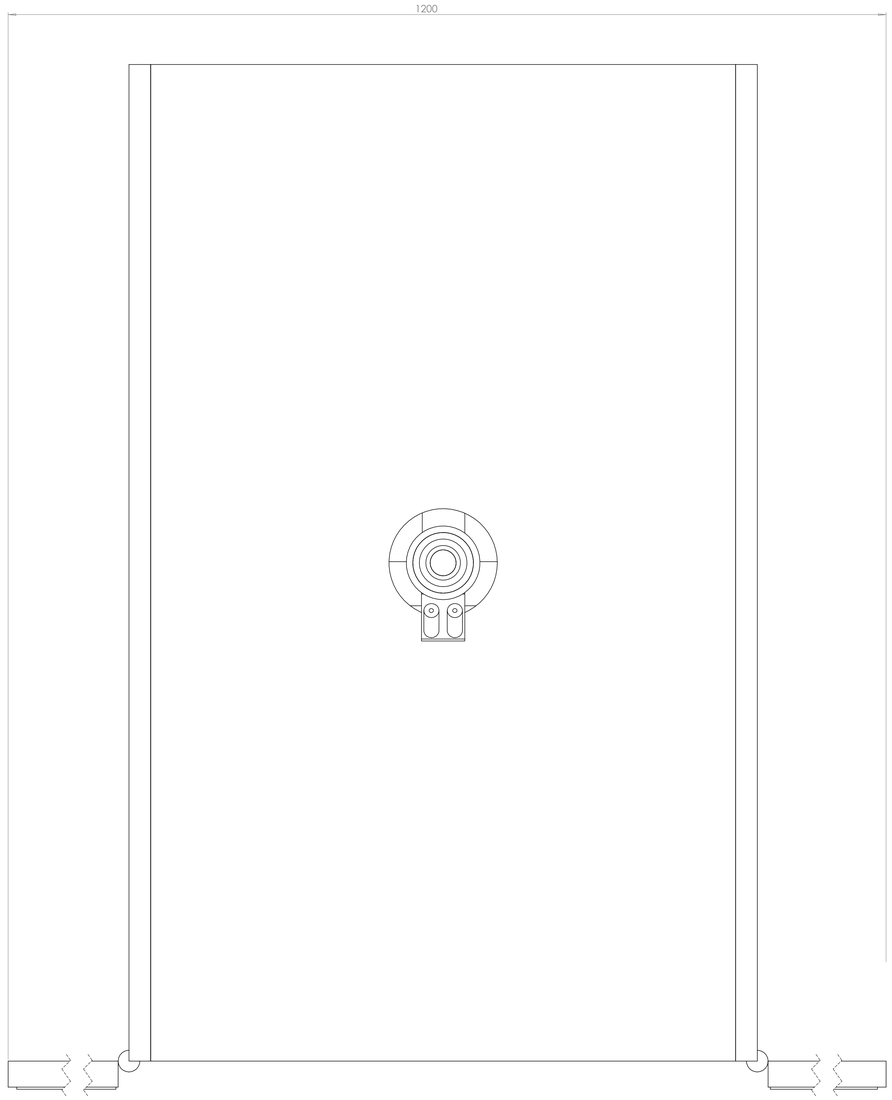

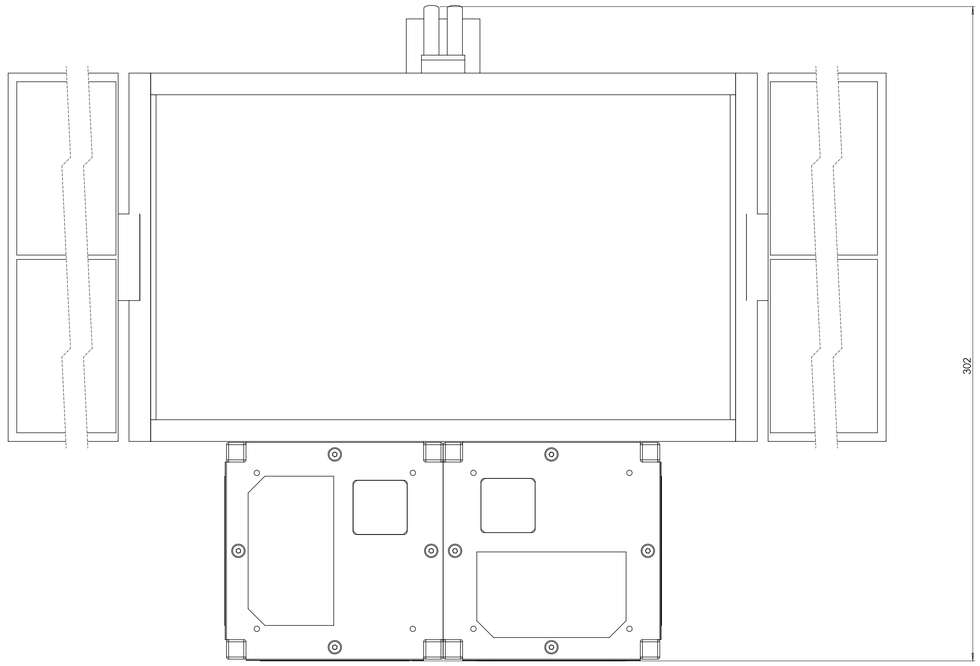

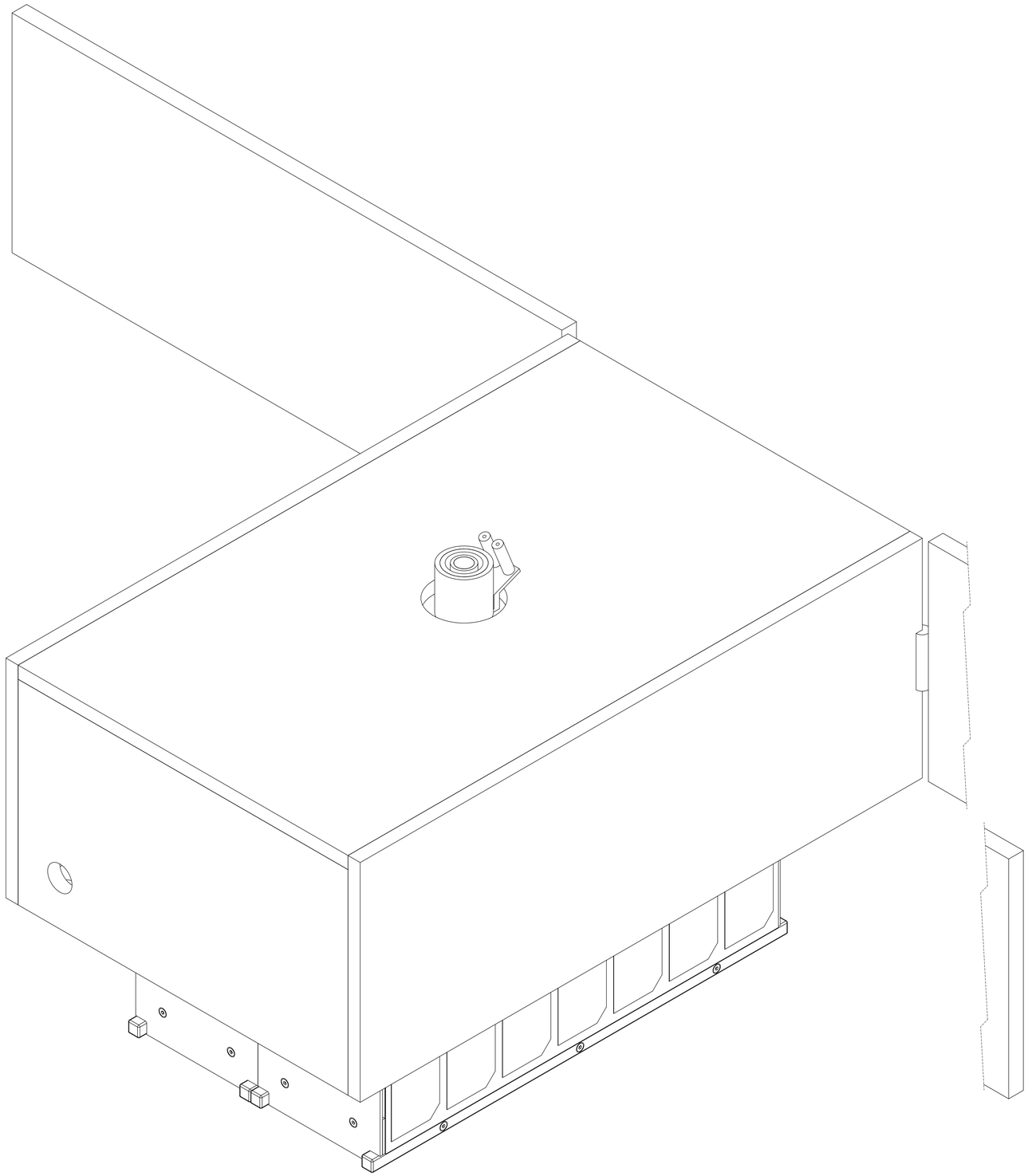

Изм.	Лист	№ докум.	Подп.	Дата	Креслення складальне Космічного апарату	Лит.	Масса	Масштаб
Разраб.		Сторіченко П.В.						1:1
Пров.		Губін С.В.				Лист 1	Листов 1	
Т. контр.						XAI, гр.461М		
Н. контр.								
Утв.		Губін С.В.						

Перв. примен. | Справ. № | Подп. и дата | Инв. № дубл. | Взам. инв. № | Подп. и дата | Инв. № подл.

Копировал | Формат А0