Наружная обшивка Буксир " "

Правый борт

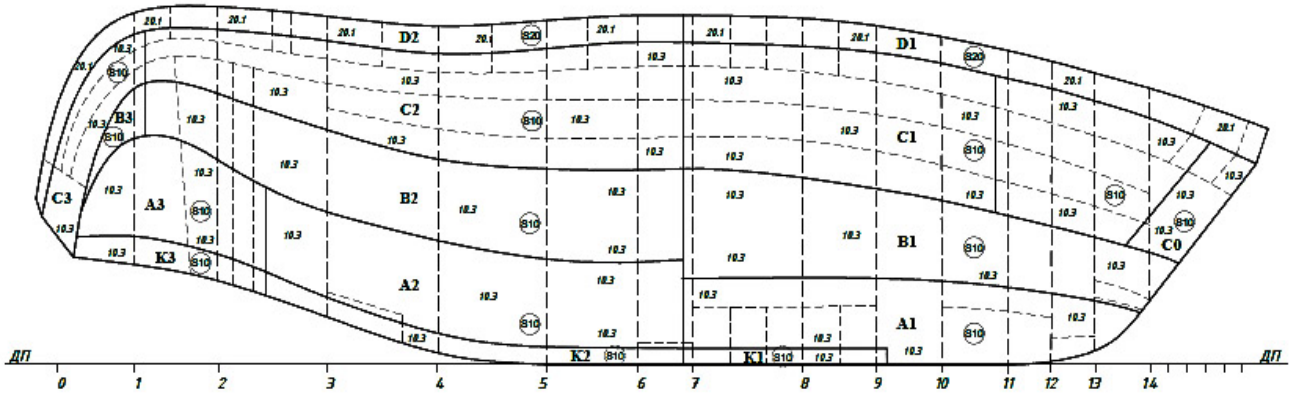

Транец

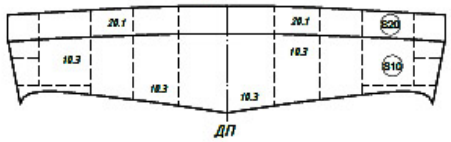

Инв.N°подл. | Подп. и дата | Инв.N°дубл. | Взам.инв.N° | Подп. и дата

Изм. Лист N докум. Подпись Дата

Стар

Элементы набора в поперечном сечении

6 шп. см. в нос

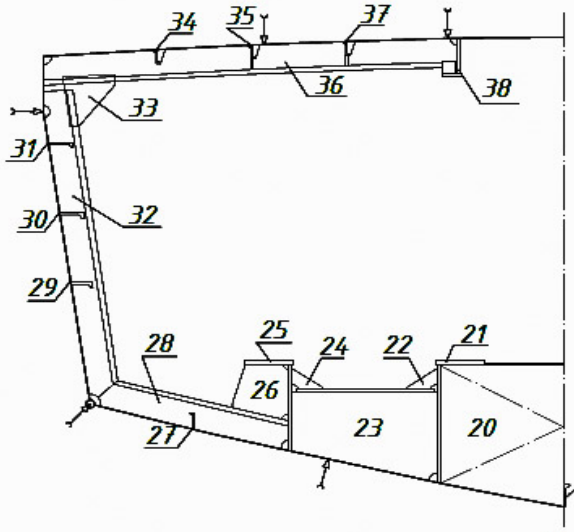

5 шп. см. в нос

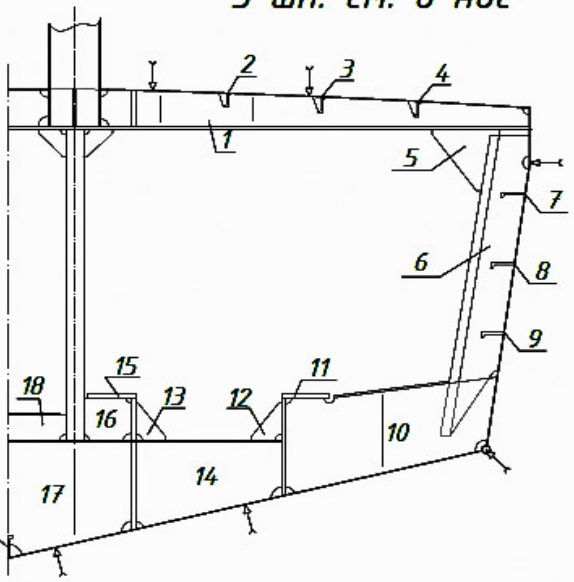

Усл.ДП

Инв.N°подл. | Подп. и дата | Инв.N°дубл. | Взам.инв.N° | Подп. и дата

Изм. Лист N докум. Подпись Дата

Стар