

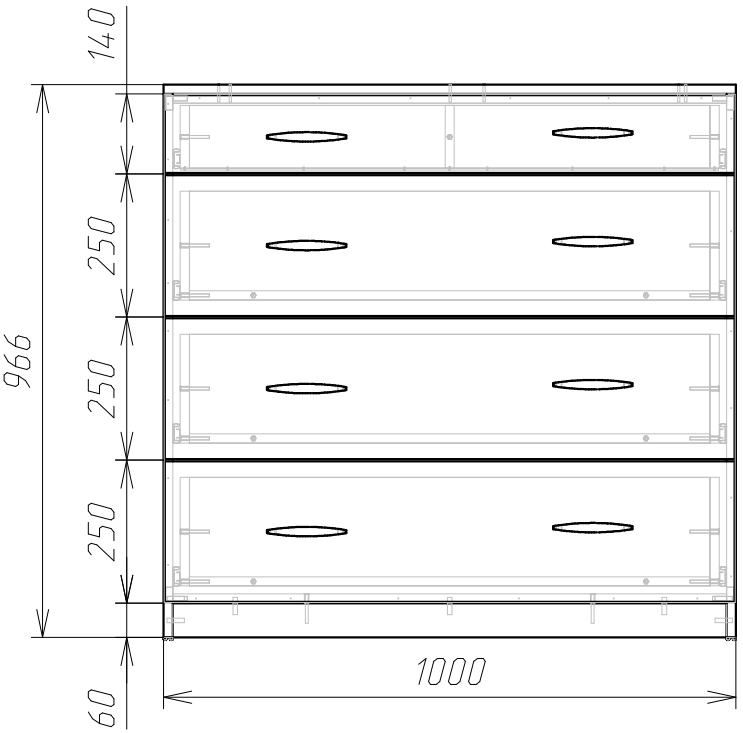
140
250
250
250
966
60
1000

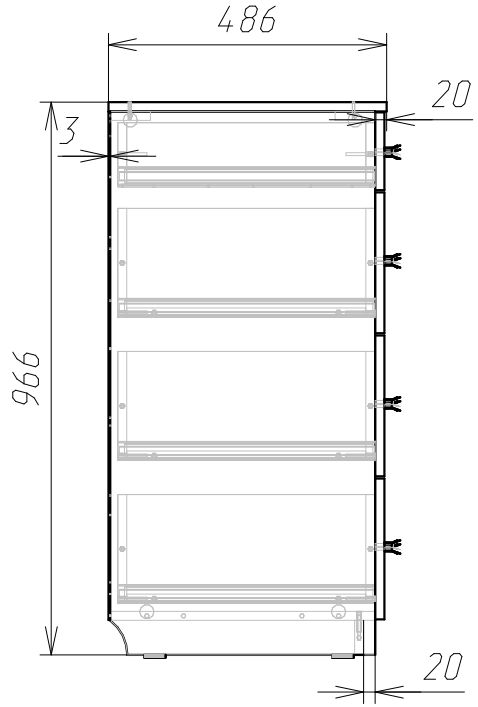
486
20
3
966
20

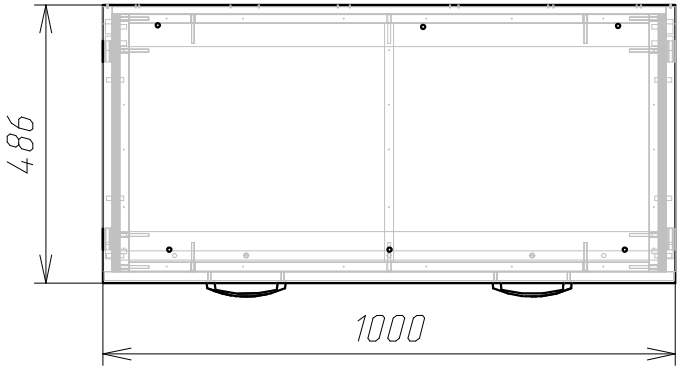
486
1000





Схема сборки

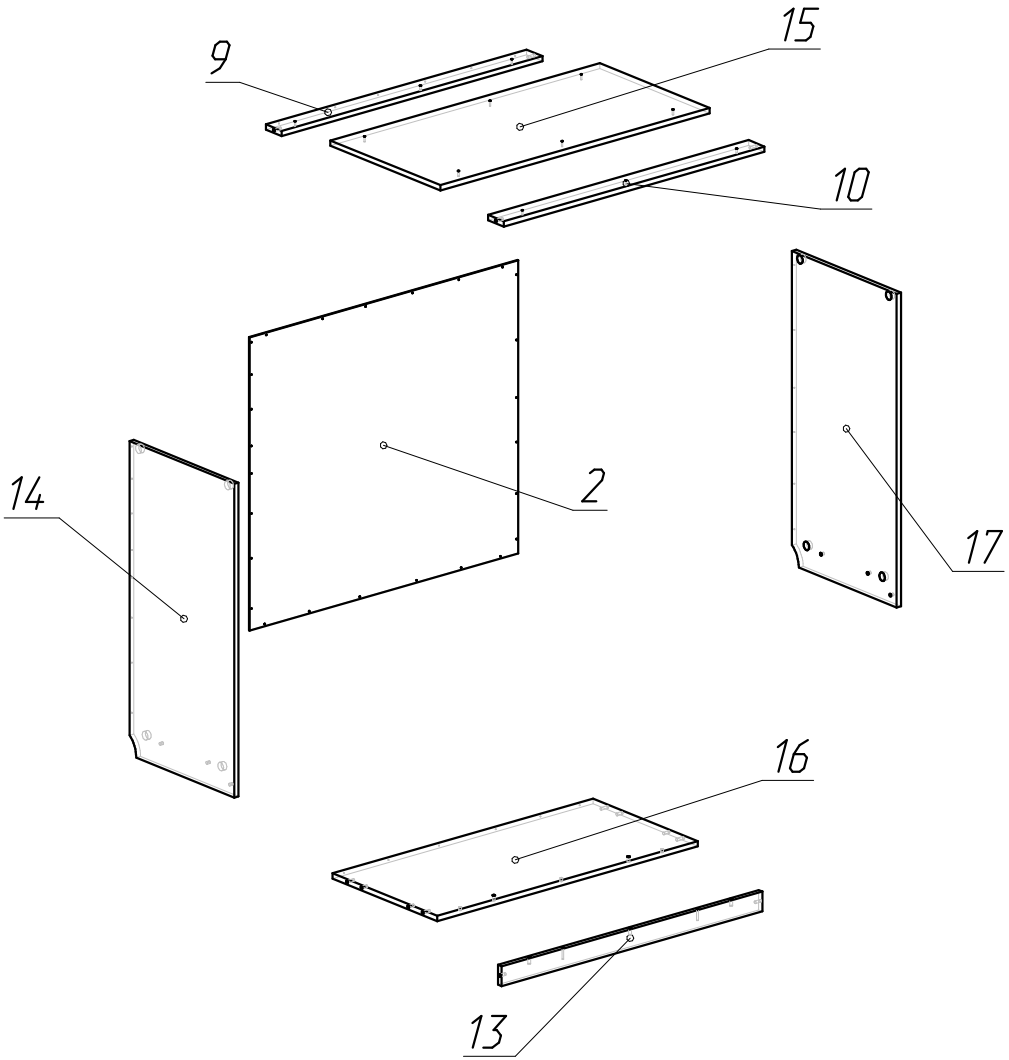

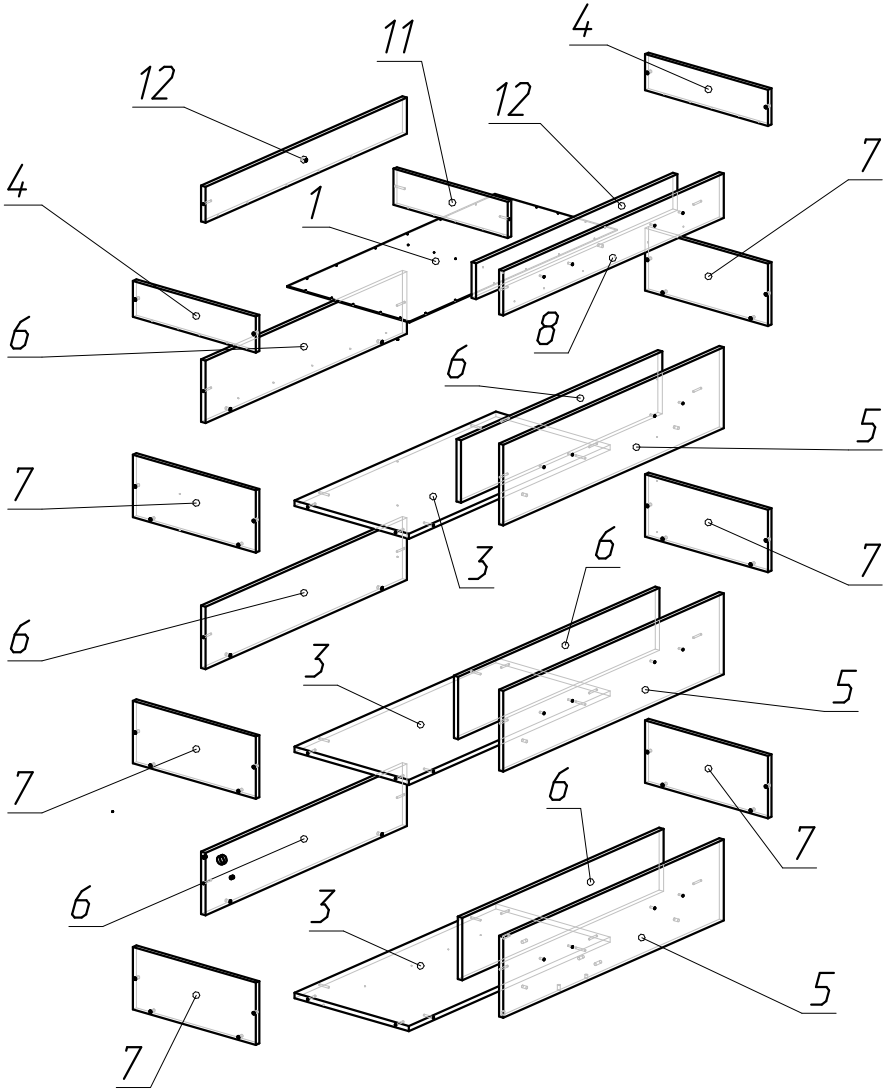

Спецификация на панели и профили

Заказ Резюме 2

Изделие Комод

Поз.	Наименование	Материал	Толщина	Кол-во	Готовая деталь		Примечание
					Длина	Ширина	
1	дно ящика	ДВП	3	1	940	448	
2	зад. ст. комода	ДВП	3	1	888	998	
3	дно ящика	ЛДСП 16 мм	16	3	910	418	
4	царга	ЛДСП 16 мм	16	2	110	450	
5	фасад	ЛДСП 16 мм	16	3	246	996	
6	царга	ЛДСП 16 мм	16	6	190	910	
7	царга	ЛДСП 16 мм	16	6	190	450	
8	фасад	ЛДСП 16 мм	16	1	136	996	
9	планка	ЛДСП 16 мм	16	1	968	70	
10	планка	ЛДСП 16 мм	16	1	968	70	
11	перемычка в ящик	ЛДСП 16 мм	16	1	110	418	
12	царга	ЛДСП 16 мм	16	2	110	910	
13	цоколь	ЛДСП 16 мм	16	1	968	60	
14	бок	ЛДСП 16 мм	16	1	950	463	
15	крышка комода	ЛДСП 16 мм	16	1	1000	486	
16	дно	ЛДСП 16 мм	16	1	968	463	
17	бок	ЛДСП 16 мм	16	1	950	463	

Спецификация на крепеж, фурнитуру

Заказ Резюме 2

Изделие Комод

Поз.	Наименование	Кол-во	Примечание
18	подпятник	4	
21	Шуруп 3,5х16	53	
22	Стяжка Blum 40.0200N с дюбелем с распорным штырем	8	
23	Шуруп 4х30	6	
24	направляющие шариковые 450	4	
25	Евровинт (конфирмат)	44	
26	Ручка-скоба, Gamet, хром	8	
27	Шкант 8х30	9	

НАКЛАДНАЯ от 03.06.2018 Заказ
на передачу панелей в производство
Материал ЛДСП 16 мм

Поз.	Длина	Ширина	Площадь	Кол-во	Паз	Примеч.
11 (перемычка в ящик)	110	418	0,05	1		
4 (царга)	110	450	0,1	2		
7 (царга)	190	450	0,51	6		
6 (царга)	190	910	1,04	6		
5 (фасад)	242	992	0,72	3		
12 (царга)	910	110	0,2	2		
3 (дно ящика)	910	418	1,14	3		
14 (бок)	950	463	0,44	1		См.черт.
17 (бок)	950	463	0,44	1		См.черт.
13 (цоколь)	968	60	0,06	1		
10 (планка)	968	70	0,07	1		
9 (планка)	968	70	0,07	1		
16 (дно)	968	463	0,45	1		
8 (фасад)	992	132	0,13	1		
15 (Горизонтальная)	996	484	0,48	1		
Итого			5,89	31		

Сдал_____ Принял_____









