Ведомость рабочих чертежей марки "КЖ"

Лист	Наименование	Примечание
1	Общие данные.	
2	Схема расположения свай	
3	Техническое задание на проведение испытаний свай	
4	Схема расположения ростверков Рл1 и	
4и	Узлы 1, ... ,4. Разрезы 1-1, ... , 9-9.	
5	Схема расположения монолитной плиты П-1.	
6	Схема расположения ростверка Рл2 в осях "4"-"8" по оси "Е". Плиты П-2, П-3, П-4.	
7	Схема расположения ленточного ростверка Рл3 в осях "1"-"11".	
8	Схема расположения плиты П-5, П-6, П-7 в осях "1"-"11"	
9	Схема расположения монолитного пояса Мп1. Схема расположения плиты перекрытия П-8.	
10	Разрезы а-а, ... , к-к. Закладные детали Зд-1, Зд-2, Зд-3. Крышки К-1, К2, К3, К4.	

Ведомость ссылочных документов

Обозначение	Наименование	Примечание
ГОСТ 535– 2005	Прокат сортовой и фасонный из стали углеродистой обыкновенного качества	
СНиП РК 5.03-34-2005	Бетонные и железобетонные конструкции	
СНиП РК 2.01-19-2004	Защита строительных конструкций от коррозии	
ГОСТ 24379.1-80	Болты фундаментные	

1. Проект выполнен в соответствии со следующими нормативными документами:
   - СНиП РК 5.03-34-2005 "Бетонные и железобетонные конструкции";
   - СНиП 2.01.07-85* "Нагрузки и воздействия";
   - СНиП РК 2.01-19-2004 "Защита строительных конструкций от коррозии";
   - СНиП РК 1.03-05-2001 "Охрана труда и техника безопасности в строительстве";
   - СНиП РК 5.01-01-2002 "Основания зданий и сооружений".

2. Климатические нагрузки приняты в соответствии с СНиП 2.01.07-85* "Нагрузки и воздействия"
   - нормативное значение снеговой нагрузки - 1000 Па;
   - нормативное значение ветровой нагрузки - 380 Па.

3. Данные о грунтах взяты из технического отчета об инженерно- геологических изысканиях, выполненных ТОО «ВАСТОК про».

4. Обратную засыпку пазух котлована производить местным грунтом оптимальной влажности слоями по 20 см равномерно со всех сторон с послойным уплотнением каждого слоя до плотности в сухом состоянии Pd=1,65г/см3. Грунт, используемый для обратной засыпки, не должен содержать отходов строительного производства, органических включений.

5. За относительную отм. 0,000 принята абсолютная отметка 351,90.

6. Фундаменты под здание запроектированы свайные (сваи висячие забивные сечением 30х30 см длиной 8 м по СТРК 939-92).

7. Для основных несущих конструкций арматурные каркасы изготавливать вязаными, сетки - сварными с помощью контактной точечной сварки в соответствии с ГОСТ 10922-75 и СН 398-78. Применение электродуговой сварки не допускается.

8. Все работы по возведению монолитных бетонных и железобетонных конструкций, по сварке металлических конструкций, по сварке монтажных соединений строительных конструкций, соединений арматуры и закладных деталей выполнять в соответствии со СНиП РК 5.03.37-2005 "Несущие и ограждающие конструкции", СН 290-74 Указания по приготовлению и применению строительных растворов." и других действующих нормативных и инструктивных документов.

9. В связи с агрессивностью грунтовых вод по отношению к бетону на портландцементе по содержанию агрессивной углекислоты сваи и ростверки выполнять из бетона класса по прочности В25, марка по водопроницаемости W8

   До бетонирования ростверка очистить, продуть сжатым воздухом или промыть верх свай. Для обеспечения необходимой толщины защитного слоя нижней арматуры фундаментов при бетонировании применять неизвлекаемые фиксаторы из цементнопесчаного раствора или асбоцемента. Фиксация верхней рабочей арматуры производится посредством установки каркасов-фиксаторов. Использование в качестве фиксаторов обрезков арматуры и деревянных брусков запрещается.

10. Вязка арматуры сеток и каркасов производится вязальной проволокой (отожженной) диаметром 0,8 - 1,0мм. В сетке вязке подлежат не менее 50% всех пересечений рабочей арматуры.

11. Перед укладкой бетонной смеси необходимо произвести очистку основания от грязи и мусора, а также проверку правильности установки арматуры и закладных частей. Уход за свежеуложенным бетоном производится в соответствии с требованиями СНиП РК 5.02-02-2010.

   Движение людей по выдержанному бетону или установка на него вышележащих конструкций допускается только после достижения бетоном прочности на сжатие не менее 15кг/см2 (от 24 до 60 часов в зависимости от температуры окружающей среды).

12. Плиту пола выполнить после монтажа сантехнических коммуникаций, о чем составить акт на скрытые работы.

13. Арматура для железобетонных конструкций принята по ГОСТ 5781-82 классов А400С и А240С.

14. Поверхности фундаментов и монолитных стен, соприкасающихся с грунтом, должны быть обработаны гидроизоляционными материалами на основе битума.

15. Рабочие чертежи разработаны с учетом производства работ в летнее время. При выполнении работ в зимний период года должны соблюдаться специальные требования по каждому виду работ.

Проект разработан в соответствии с действующими нормами и правилами и отвечает требованиям пожаробезопасности и взрывобезопасности при соблюдении предусмотренных проектом мероприятий.

Главный инженер проекта Матухно П.

Согласовано

Взам. инв. №

Подп. и дата

Инв. № подл.

Изм.	Кол. уч	Лист	№ док.	Подп.	Дата
ГАП		Давиденко			
ГИП		Матухно			
Разработал		Васьковская			
Проверил		Самойленко			
Н.контр.		Давиденко			

2014-43-1/КЖ

Центр обработки и хранения электронной информации, расположенный по адресу: Акмолинская область, Целиноградский район, с. Косшы.

Основное здание

Стадия	Лист	Листов
РП	1	10

Общие данные

ТОО"ВАСТОК про"
ГСЛ №0002746
г.Астана 2014г.

Формат А2

Схема расположения свай

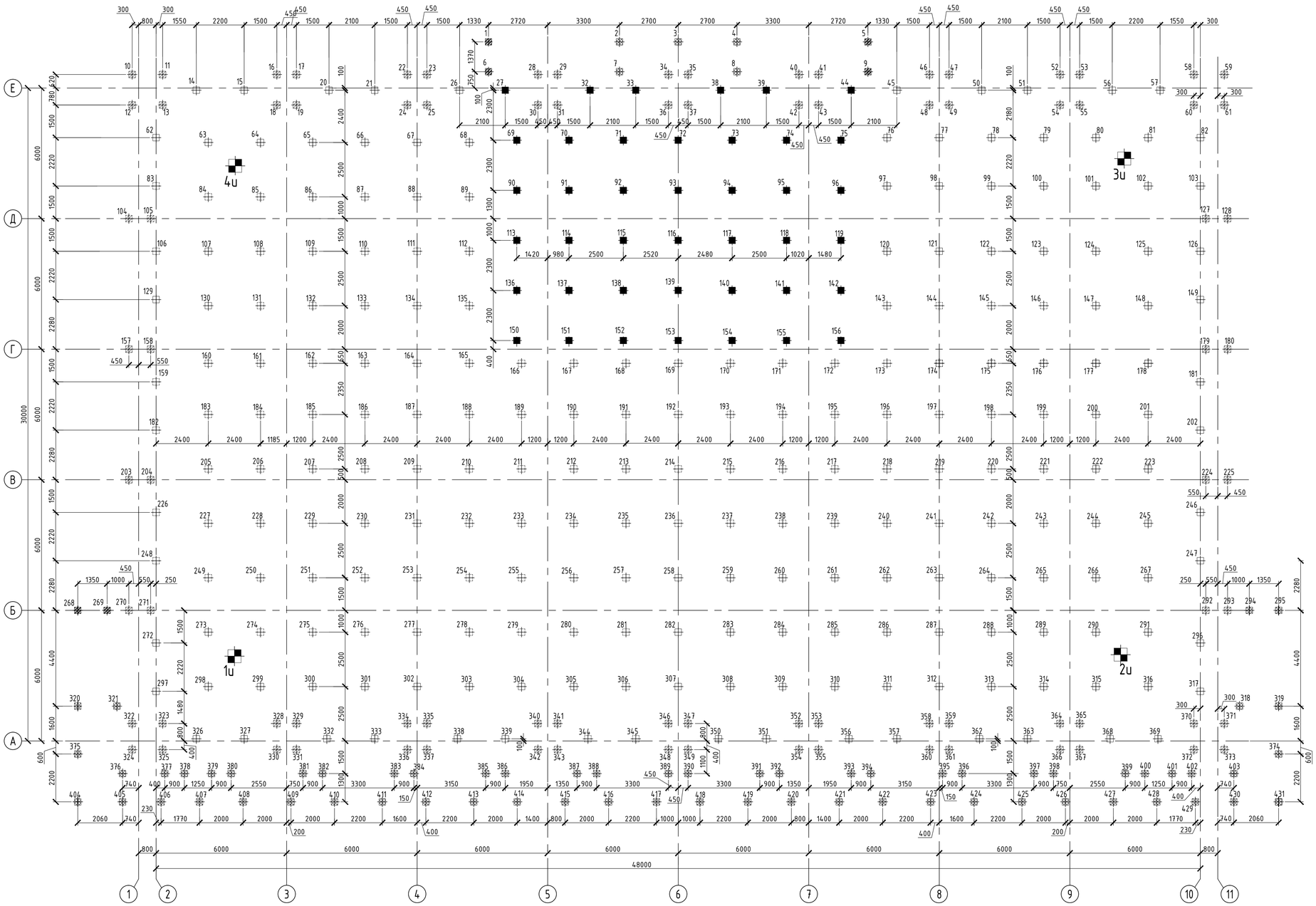

Спецификация к схеме расположения свай

Марка	Условное обознач	№ Свай	Сечение, см	Кол. шт	Отметка острия свай, м	Отметка верха сваи, м	Примечание
С1		14, 15, 20, 21, 26, 45, 50, 51, 56, 57, 62...68, 76...89, 97...103, 106...112, 120...126, 129...135, 143...149, 159...178, 181...202, 205...223, 226...267, 272...291, 296...317, 326, 327, 332, 333, 338, 339, 344, 345, 350, 351, 356, 357, 362, 363, 368, 369.	30x30	228	344,50	351,52	
С2		27, 32, 33, 38, 39, 44, 69...75, 90...96, 113...119, 136...142, 150...156.		41		351,00	
С3		10...13, 16...19, 22...25, 28...31, 34...37, 40...43, 46...49, 52...55, 58...61, 104, 105, 127, 128,157, 158, 159, 179, 180, 203, 204, 224, 225, 270, 271, 292, 293, 322...325, 328...331, 334...337, 340...343, 346...349, 352...355, 358...361, 364...367, 370...373.		168		348,40	
С4		1, 5, 6, 9, 268, 269,				350,86	
С5		2, 3, 4, 7, 8, 318, 319, 320, 321, 374, 375...431.				351,23	
Cu		1u...4u	30x30	4	344,50		

Спецификация

Марка поз.	Обозначение	Наименование	Кол.	Масса ед.кг.	Примечание
С1	СТ РК 939-92	Сваи С 8-30	227		
С2	СТ РК 939-92	Сваи С 8-30	41		
С3	СТ РК 939-92	Сваи С 5-30	88		
С4	СТ РК 939-92	Сваи С 8-30	6		
С5	СТ РК 939-92	Сваи С 8-30	69		
Cu	СТ РК 939-92	Сваи С 8-30	4		

1. За условную отметку ±0.000 принят уровень пола 1-го этажа, что соответствует абсолютной отметке 351.90 по генплану.
2. Фундаменты разработаны на основании технического отчета об инженерно-геологических изысканиях, выполненных ТОО «ВАСТОК про».
3. Основанием под острием свай принят инженерно-геологический элемент ИГЭ-2 - песок гравелистый, коричневого и светло-бурого цвета, средней плотности, водонасыщенный.
   Расчетная допускаемая нагрузка на сваю составляет - 56 т. Максимальная действующая нагрузка на сваю - 50. т.
4. Несущую способность свай проконтролировать статическим испытанием.
5. Проектом производства работ определить расчетный отказ свай, исходя из параметров сваебойного оборудования.
6. Сваи выполнять из бетона В25 пониженной проницаемости W8 на сульфатостойком портландцементе.
7. Принятые в проекте свайные фундаменты состоят из вертикальных сборных железобетонных забивных свай сечением 300х300 по СТРК 939-92 марки С 8-30 и С 5-30. Оголовки свай объединяются монолитными железобетонными ростверками из бетона кл.В25 W8. Под ростверки должна быть предусмотрена подготовка из бетона кл. В7.5 толщ. 100мм. Бетонирование ростверков начинать только после приемки свайного поля, устройства подготовки, установки и приемки арматурных сеток и каркасов .
8. При приемке свайных фундаментов должна быть предъявлена следующая документация :
   - акты приемки котлована, схемы геодезической разбивки и закрепления осей свайных фундаментов;
   - акты приемки арматурных сеток и каркасов монолитных ростверков, данные о результатах испытания материалов, паспорта на бетонную смесь.
9. Устройство ростверков в местах, где отклонение свай от проектного положения превышают допустимые, согласовать с автором проекта.

Условные обозначения

- свая С 1
- свая С 2
- свая С 3
- свая С 4
- свая С 5
- испытываемые сваи Cu

Изм.	Кол. уч.	Лист	№ док.	Подп.	Дата	2014-43-1/КЖ		
						Центр обработки и хранения электронной информации по адресу: Акмолинская обл., Целиноградский р-н., с.Косши, Северный квартал №3, участок 3А		
ГАП		Давиденко				Основное здание	Стадия	Лист	Листов
ГИП		Матухно					РП	2	
Разработал		Васьковская				Схема расположения свай	ТОО"ВАСТОК про" г.Астана		
Проверил		Самойленко							
Н.контр.		Давиденко							

Согласовано

Взам. инв. №

Подп. и дата

Инв. № подл.

Формат А1

СОЗДАНО УЧЕБНОЙ ВЕРСИЕЙ ПРОДУКТА AUTODESK

ТЕХНИЧЕСКОЕ ЗАДАНИЕ НА ПРОВЕДЕНИЕ ИСПЫТАНИЙ СВАЙ

Наименование комплекса строительства-
Центр обработки и хранения электронной информации по адресу Акмолинская область, Целиноградский район, Кощинский с/о, с. Кощи, Северный квартал № 3 , уч. 3а

Техническая характеристика проектируемого сооружения

1. Этажность или высота сооружения- 10м
2. Наличие и глубина подвала- нет
3. Конструктивная схема здания, сооружения- однопролетный стальной каркас (пролет 30м)
4. Материал стен- сэндвич панели
5. Материал каркаса- сталь
6. Тип свай - висячие забивные
7. Конструкция ростверка- ленточные монолитные и кустовые под колонны
8. Отметка низа ростверка (ориентировочная)- -----
10. Характеристика опытных свай- 300х300
11. Отметка нижнего конца (уширения) сваи (ориентировочная)- от 344,500
12. Грунт основания- песок гравелистый водонасыщенный
13. Ожидаемая вдавливающая предельная нагрузка на сваю- 560,0 Кн (56,0тн)
14. Ожидаемая горизонтальная предельная нагрузка на сваю- ----------
15. Ожидаемая выдергивающая предельная нагрузка на сваю- ----------
16. Количество свай, подлежащих испытаниям статической нагрузкой, шт.:
    - статической осевой вдавливающей нагрузкой- 4
    - статической горизонтальной нагрузкой- ------
    - статической осевой выдергивающей нагрузкой- -----
17. Предельная величина средней осадки фундамента, проектируемого сооружения в соответствии со СНиП РК 5.01.01-2002 “Основания зданий и сооружений”- 12 см
18. Особые условия проведения испытаний-
19. Номера испытываемых свай по прилагаемому плану свайного поля- №1 и,…, №4 и

Испытания производить в соответствии с ГОСТ 5686-94 “Сваи. Методы полевых испытаний”.

Разработал Самойленко А.С.

						2014-43-1/КЖ		
						Центр обработки и хранения электронной информации по адресу: Акмолинская обл., Целиноградский р-н., с.Косши, Северный квартал №3, участок 3А		
Изм.	Кол.уч.	Лист	№ док	Подпись	Дата			
ГАП		Давиденко				Основное здание	Стадия: РП	Лист: 3 / Листов:
ГИП		Матухно						
Разработал		Самойленко						
Проверил		Самойленко				Техническое задание на проведение испытаний свай	ТОО"ВАСТОК про" г.Астана	
Н.контр.		Давиденко						
						Копировал	Формат А4	

СОЗДАНО УЧЕБНОЙ ВЕРСИЕЙ ПРОДУКТА AUTODESK

Схема расположения ростверков Рл1.

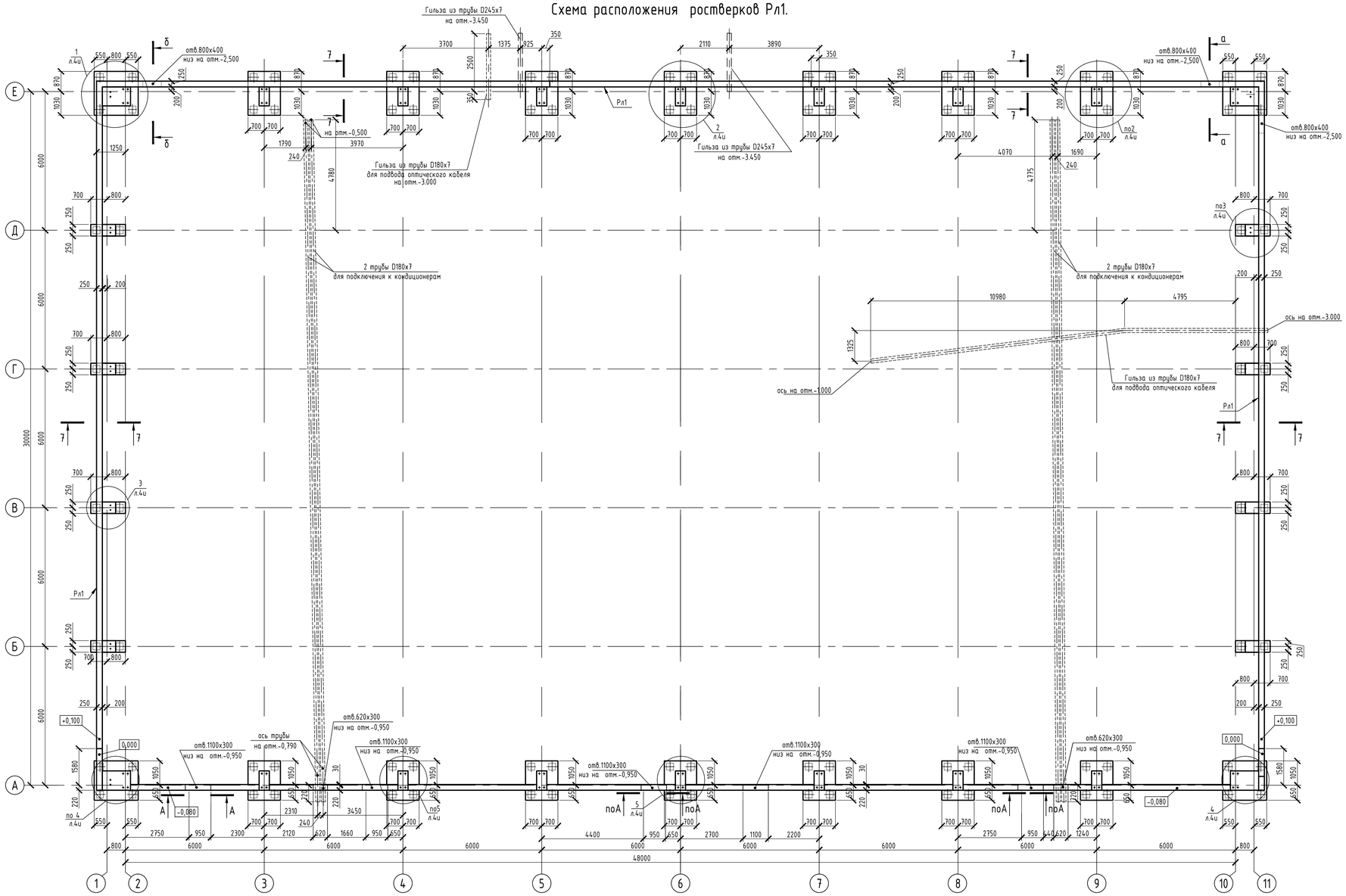

Спецификация элементов ростверков

Поз.	Обозначение	Наименование	Кол.	Масса ед.,кг	Приме-чание
Рл1		Ростверк Рл1	1		
		Изделия стандартные			
		Болт 3.1 М36х800 ГОСТ 24379.1-80*	72		
		Болт 1.1 М20х650 ГОСТ 24379.1-80*	24		
		Детали			
1		ф12 А400С ГОСТ 5781-82 L=м.п.	14125,20	0.888	12543.18
2		ф8 А240С ГОСТ 5781-82 L=1530	28	0.604	16.91
3		ф8 А240С ГОСТ 5781-82 L=1110	28	0.438	12.26
4		ф8 А240С ГОСТ 5781-82 L=480	49	0.190	9.31
5		ф8 А240С ГОСТ 5781-82 L=2740	49	1.102	54.00
6		ф8 А240С ГОСТ 5781-82 L=540	56	0.213	11.93
7		ф8 А240С ГОСТ 5781-82 L=2360	56	0.932	52.19
8		ф8 А240С ГОСТ 5781-82 L=320	2520	0.995	2507.40
9		ф8 А240С ГОСТ 5781-82 L=870	28	0.344	9.63
		Материалы			
		Бетон кл. В25, W8	186.65		м³
		Бетон кл. В7,5	11.60		м³

Ведомость деталей

поз.	Эскиз
2	80, 80, 1370
3	80, 80, 950
4	80, 80, 320
5	420, 1030, 950, 340
6	80, 80, 380
7	800, 460, 380, 720
8	80, 80, 160
9	80, 80, 710

А-А

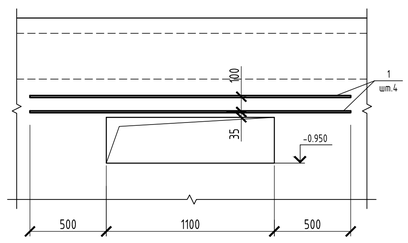

Ведомость расхода стали, кг

Марка элементов	Изделия арматурные				Всего, кг	Общий расход, кг
	Арматура класса					
	AI (A240C)		AIII (A400C)			
	ГОСТ 5781-82*					
	ø8	Итого	ø12	Итого		
Ростверк Рл1	2673,63	2673,63	12543,18	12543,18	15216,81	15216,81

1. Данный лист рассматривать совместно л.л 1, 4и, 10.
2. Разрезы и узлы см.л.л. 4и, 10
3. Все трубы, кроме гильз, находятся ниже отм. 0.000.(см. схемы расположения трасс и труб)

Изм.	Кол. уч.	Лист	№ док.	Подп.	Дата
ГАП		Давиденко			
ГИП		Матухно			
Разработал		Васьковская			
Проверил		Самойленко			
Н.контр.		Давиденко			

2014-43-1/КЖ

Центр обработки и хранения электронной информации, расположенный по адресу: Акмолинская область, Целиноградский район, с. Косшы.

Основное здание

Стадия	Лист	Листов
РП	4	

Схема расположения ростверков Рл1.

ТОО"ВАСТОК про"
ГСЛ №0002746
г.Астана 2014г.

Согласовано

Взам. инв. №

Подп. и дата

Инв. № подл.

Формат А1

1
л.4

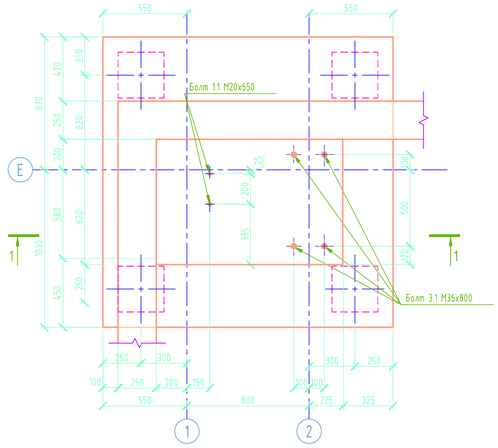

1-1 (армирование)

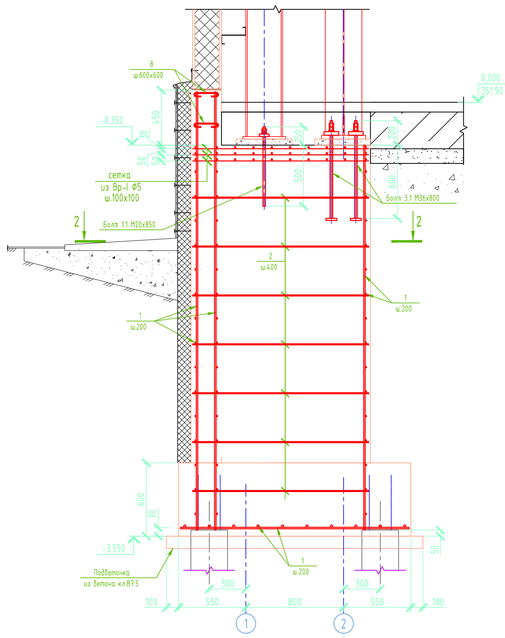

2-2 (армирование)

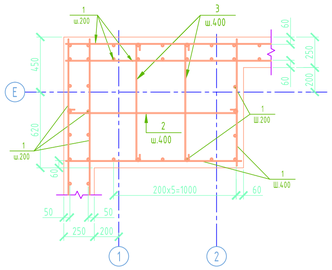

2
л.4

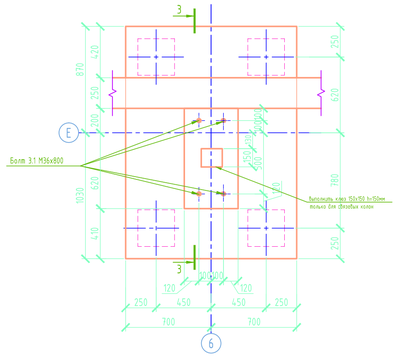

3-3 (армирование)

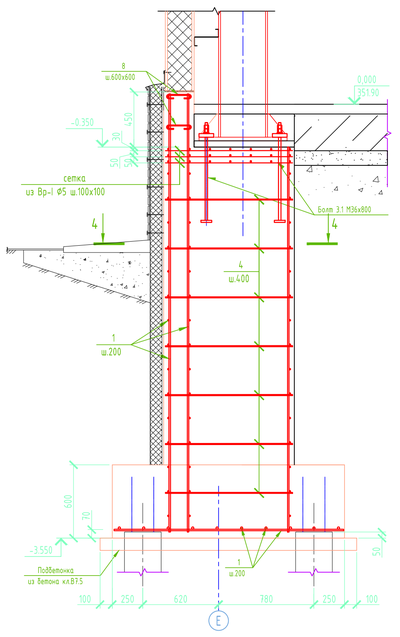

4-4 (армирование)

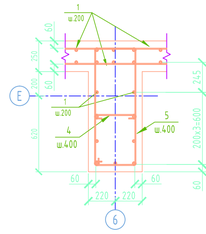

3
л.4

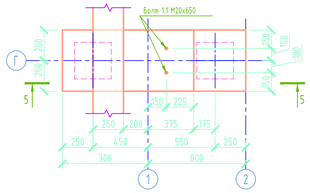

4
л.4

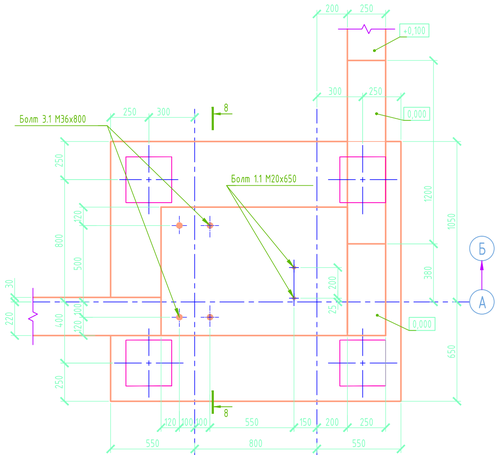

5-5 (армирование)

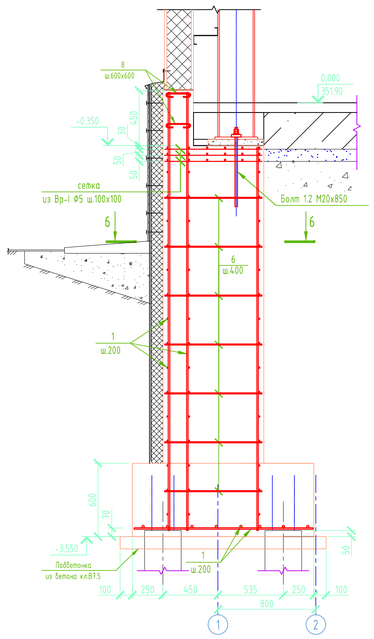

6-6 (армирование)

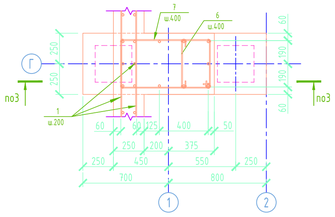

7-7 (армирование)

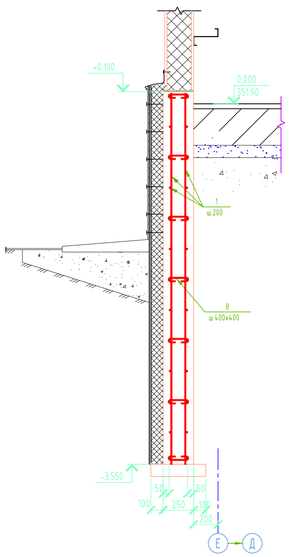

8-8 (армирование)

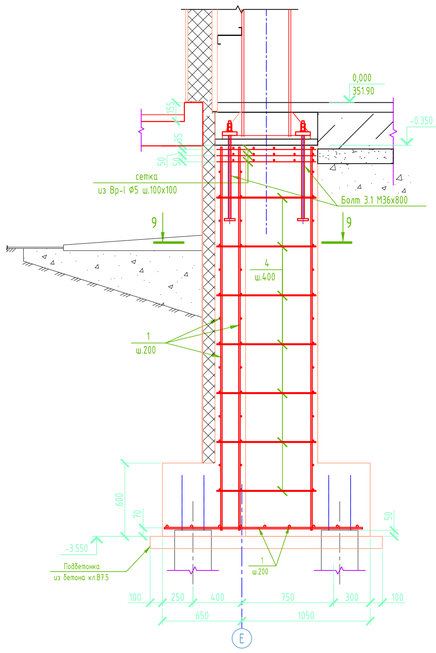

9-9 (армирование)

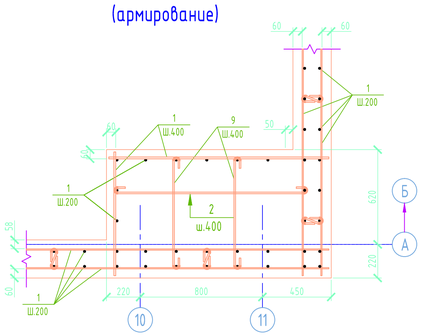

5
л.4

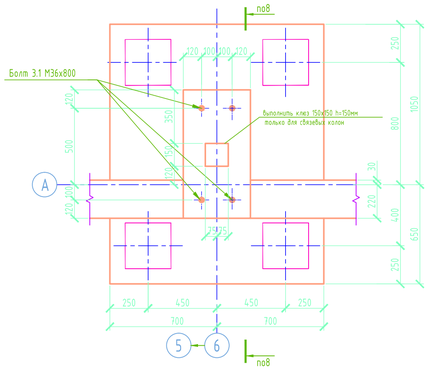

5

(армирование)

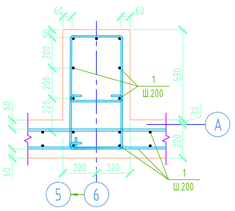

1. Данный лист рассматривать совместно л.л 1, 4.
2. Разрезы и узлы см.л. 4.
3. Спецификация и ведомость расхода стали см.л.4.
4. Схема расположения фундаментов см.л.4.

Согласовано

Взам. инв. №

Подп. и дата

Инв. № подл.

						2014-43-1/КЖ	
						Центр обработки и хранения электронной информации, расположенный по адресу: Акмолинская область, Целиноградский район, с. Косшы.	
Изм.	Кол. уч.	Лист	№ док.	Подп.	Дата		
ГАП		Давиденко				Основное здание	Стадия: РП; Лист: 4ч; Листов:
ГИП		Матухно					
Разработал		Васьковская					
Проверил		Самойленко				Узлы 1, ... ,4. Разрезы 1-1, ... , 9-9.	ТОО"ВАСТОК про" ГСЛ №0002746 г.Астана 2014г.
Н.контр.		Давиденко					

Формат А1

Схема расположения монолитной плиты П-1

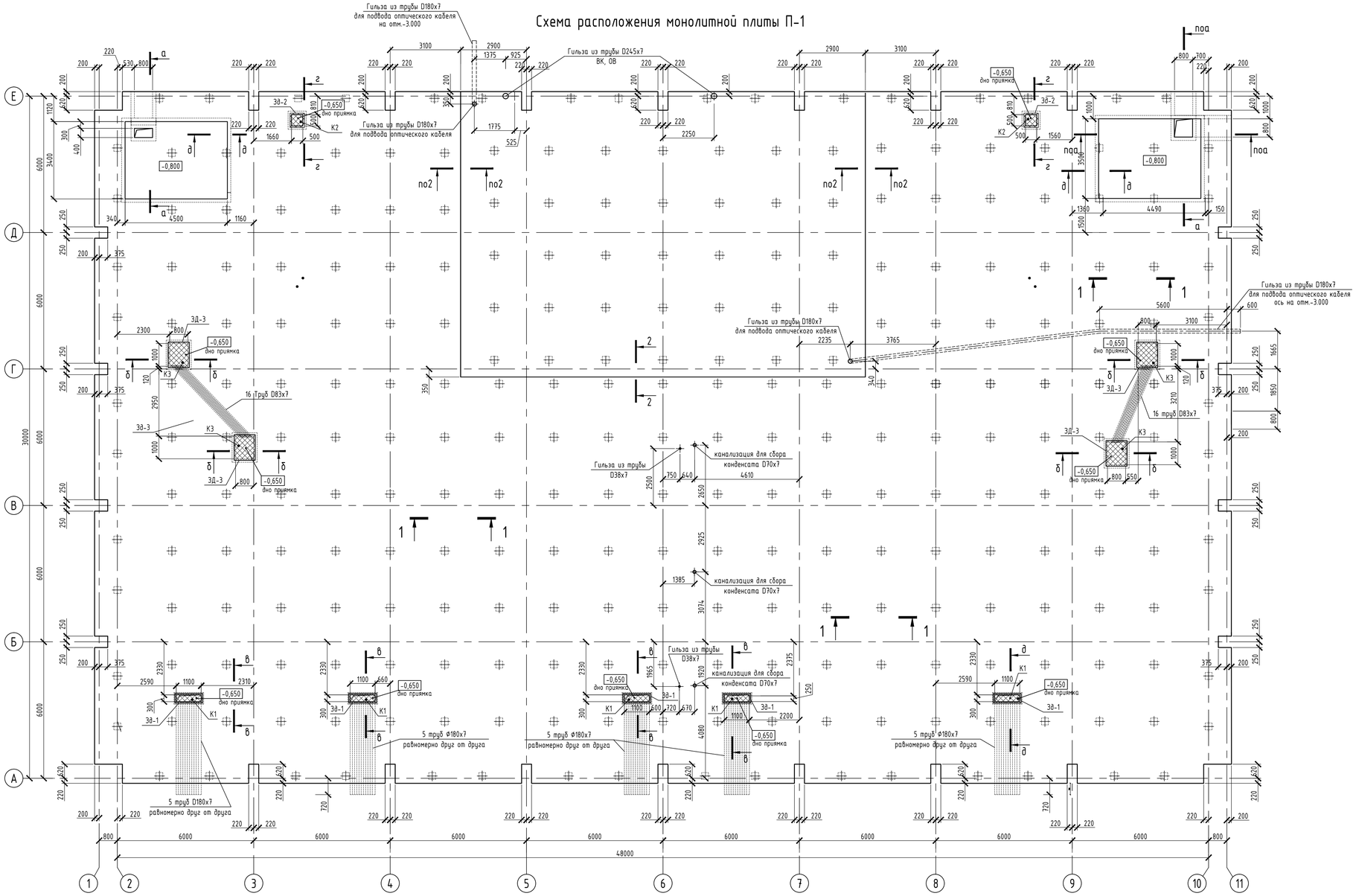

1-1

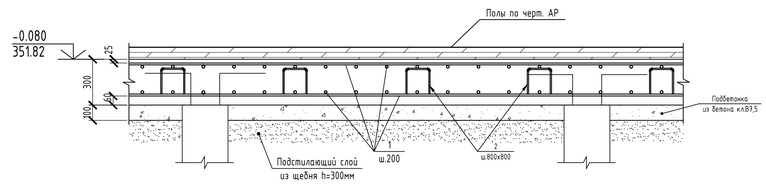

2-2

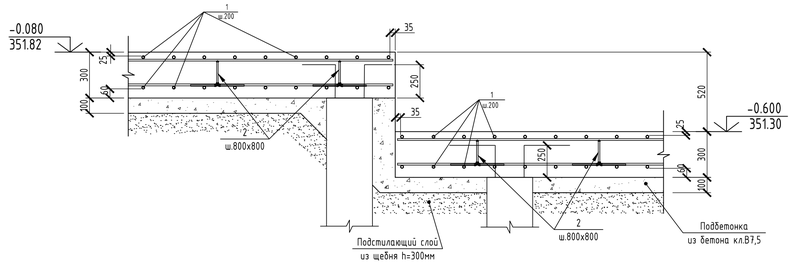

Ведомость деталей

поз.	Эскиз
2	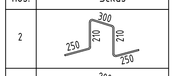
3	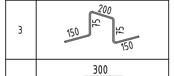
7	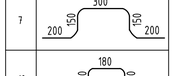
10	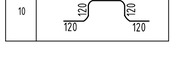

Ведомость расхода стали, кг

Марка элемента	Изделия арматурные					Изделия закладные					Общий расход
	Арматура класса				Всего	Арматура класса		Прокат марки		Всего	
	А240С		А400С			А400С		С245			
	ГОСТ 5781-82					ГОСТ 5781-82		ГОСТ 8509-93			
	Ø8	Итого	Ø12	Итого		Ø8	Итого	L 80х6	Итого		
Плита П-1	1180.71	1180.71	36326.41	36326.41	37506.83	8.84	8.84	243.90	243.90	252.74	37759.57

Спецификация элементов плиты П-1

Поз.	Обозначение	Наименование	Кол.	Масса ед.,кг	Приме-чание
П-1		Плита П-1			
		Изделия закладные			
З∂-1	см.л.КЖ-10	Закладная деталь З∂-1	5	16.85	
З∂-2	см.л.КЖ-10	Закладная деталь З∂-2	2	19.97	
З∂-3	см.л.КЖ-10	Закладная деталь З∂-3	3	32.14	
		Детали			
1		Ø12 А400С ГОСТ 5781-82 L=м.п.	40908.12	0.888	36326.41
2		Ø8 А240С ГОСТ 5781-82 L=1220	2424	0.482	1168.37
3		Ø8 А240С ГОСТ 5781-82 L=650	48	0.257	12.34
		Материалы			
		Бетон кл. В25, W8	471.41		м³
		Бетон кл. В7,5	160.0		м³
З∂-1		Закладная деталь З∂-1		16.85	
4		L 80х6 ГОСТ8509-93 L=м.п.	2.180	7.36	16.04
5		Ø8 А240С ГОСТ 5781-82 L=170	12	0.067	0.80
					0.00
З∂-2		Закладная деталь З∂-2		19.97	
4		L 80х6 ГОСТ8509-93 L=м.п.	2.640	7.36	19.43
5		Ø8 А240С ГОСТ 5781-82 L=170	8	0.067	0.54
					0.00
З∂-3		Закладная деталь З∂-3		32.14	
4		L 80х6 ГОСТ8509-93 L=м.п.	4.240	7.36	31.21
5		Ø8 А240С ГОСТ 5781-82 L=170	14	0.067	0.94
К1		Крышка К1	5	35.29	
6		L 63х5 ГОСТ8509-93 L=м.п.	3.080	7.36	22.67
7		Ø10 А240С ГОСТ 5781-82 L=1000	1	0.617	0.62
8		риф.сталь -5 340х1080 ГОСТ19903-74 С245	1	12.00	12.00
К2		Крышка К2	2	30.26	
6		L 63х5 ГОСТ8509-93 L=м.п.	2.400	7.36	17.66
9		Ø10 А240С ГОСТ 5781-82 L=660	1	0.407	0.41
10		риф.сталь -5 540х540 ГОСТ19903-74 С245	1	12.189	12.19
					0.00
К3		Крышка К3	4	30.32	0.00
6		L 63х5 ГОСТ8509-93 L=м.п.	4.000	7.36	29.44
9		Ø10 А240С ГОСТ 5781-82 L=660	2	0.407	0.81
11		риф.сталь -5 840х1040 ГОСТ19903-74 С245	1	0.067	0.07
		Тр.D245х7 ГОСТ 10704-91 L=м.п.	6	52.31	313.86
		Тр.D180х7 ГОСТ 10704-91 L=м.п.	138.00	29.85	4119.30
		Тр.D83х7 ГОСТ 10704-91 L=м.п.	144.00	13.11	1887.84
		Тр.D70х7 ГОСТ 10704-91 L=м.п.	2	11.65	23.30
		Тр.D38х7 ГОСТ 10704-91 L=м.п.	1	5.35	5.35

1. Данный лист рассматривать совместно л.л 1, 4и, 10.
2. Разрезы и узлы см.л. 4и.
3. Все трубы, кроме гильз, находятся ниже отм. 0.000.(см. схемы расположения трасс и труб)
4. Конструкции З∂-1, З∂-2, З∂-3 и К-1, К-2, К-3 см. л. КЖ-10.

Согласовано

Взам. инв. №

Подп. и дата

Инв. № подл.

Изм.	Кол. уч.	Лист	№ док.	Подп.	Дата
ГАП		Давиденко			
ГИП		Матухно			
Разработал		Васьковская			
Проверил		Самойленко			
Н.контр.		Давиденко			

2014-43-1/КЖ

Центр обработки и хранения электронной информации, расположенный по адресу: Акмолинская область, Целиноградский район, с. Косшы.

Основное здание

Стадия	Лист	Листов
РП	5	

Схема расположения монолитной плиты П-1.

ТОО"ВАСТОК про"
ГСЛ №0002746
г.Астана 2014г.

формат А1

Схема расположения ростверка Рл2 в осях "4"-"8" по оси "Е"

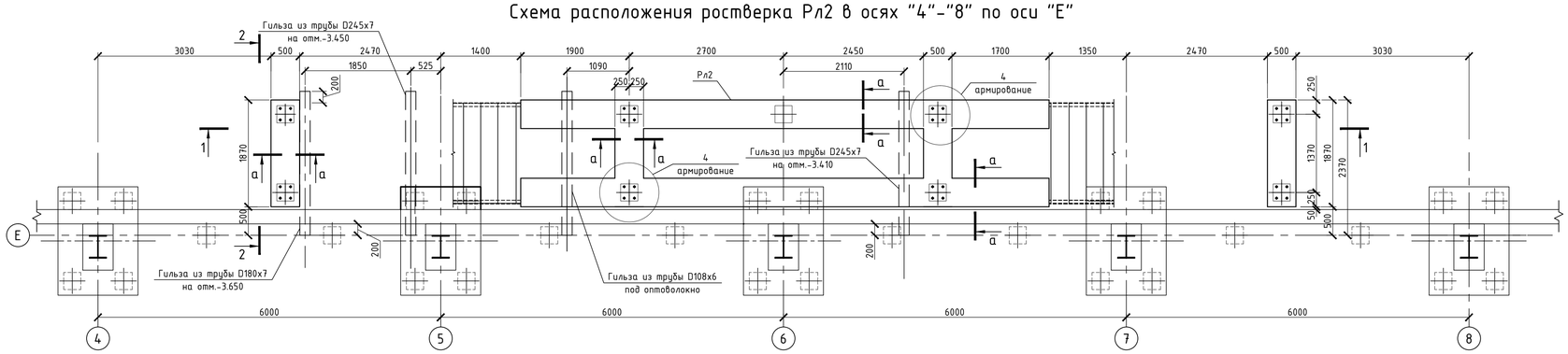

1-1

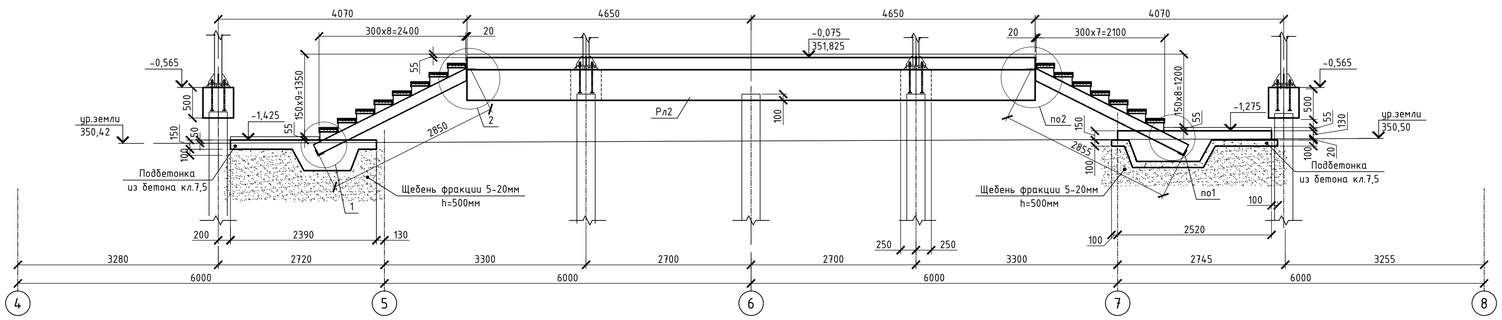

Схема расположения плит П-1, П-2, П-3 в осях "4"-"8" по оси "Е"

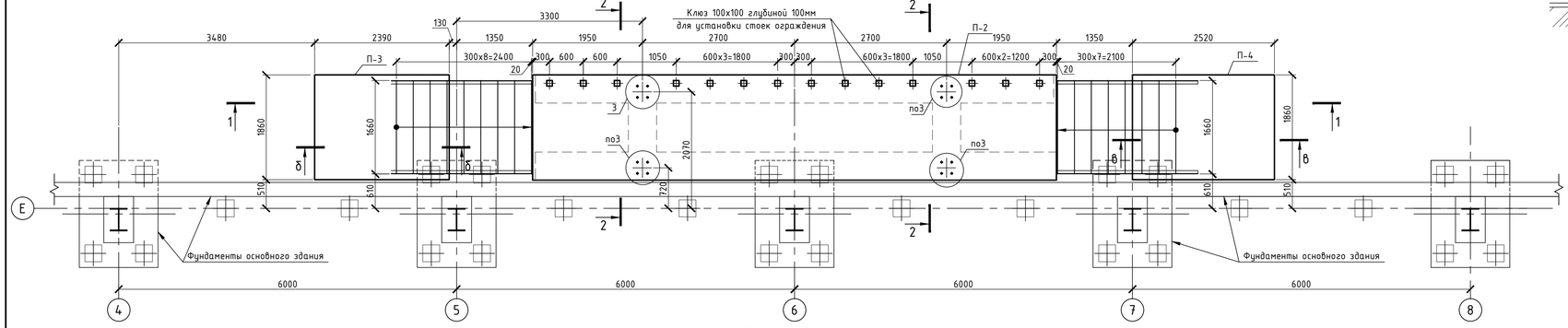

б-б

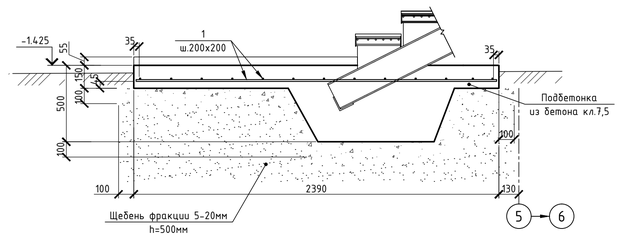

в-в

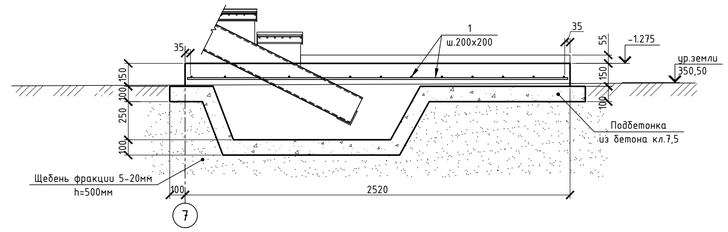

а-а

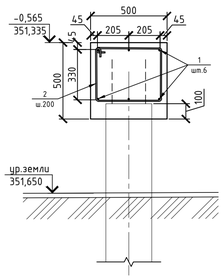

2-2

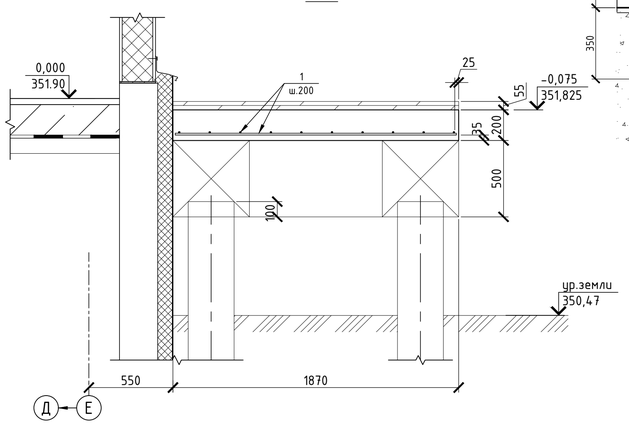

1

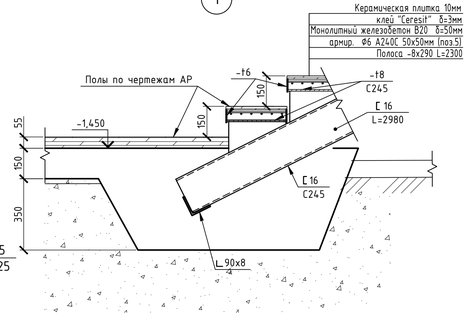

2

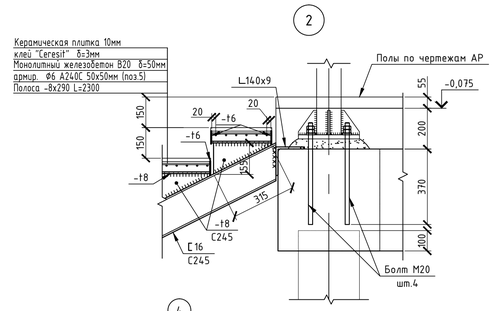

3

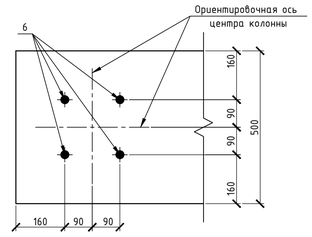

4

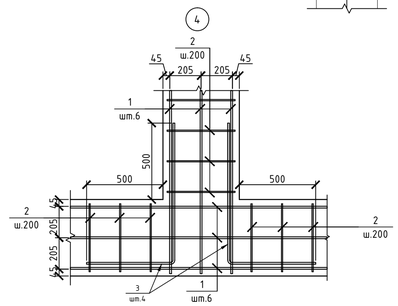

Ведомость деталей

поз.	Эскиз
2	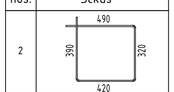
3	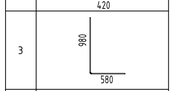
4	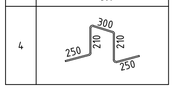

Спецификация

Поз.	Обозначение	Наименование	Кол.	Масса ед.,кг	Прим.
Рл2		Ленточный ростверк Рл2			
		Детали			
1	ГОСТ 5781-82*	Ø12 AIII (A400C), L=м.п.	170,83	0,888	151,70
2	ГОСТ 5781-82*	Ø8 AI (A240C), L=1620мм	98	0,640	62,72
3	ГОСТ 5781-82*	Ø12 AIII (A400C), L=1560мм	16	1,385	22,16
		Материалы			
		Бетон кл. В15, W8 ,м³	5,97		
П2		Плита П-2			
		Детали			
1	ГОСТ 5781-82*	Ø12 AIII (A400C), L=м.п.	382,58	0,888	339,73
4	ГОСТ 5781-82*	Ø8 AIII (A240C), L=1220мм	18	0,482	8,68
		Материалы			
		Бетон кл. В15, W8 ,м³	1,08		
П3		Плита П-3			
		Детали			
1	ГОСТ 5781-82*	Ø12 AIII (A400C), L=м.п.	48,84	0,888	43,37
		Материалы			
		Бетон кл. В15, W8 ,м³	1,08		
		Бетон кл. В7,5, ,м³	0,66		
П4					
		Плита П-4			
		Детали			
1	ГОСТ 5781-82*	Ø12 AIII (A400C), L=м.п.	51,48	0,888	45,71
		Материалы			
		Бетон кл. В15, W8 ,м³	1,48		
		Бетон кл. В7,5, ,м³	0,65		

Ведомость расхода стали, кг

Марка элементов	Изделия арматурные				Всего, кг	Общий расход, кг
	Арматура класса					
	AI (A240C)		AIII (A400C)			
	ГОСТ 5781-82*					
	ø8	Итого	ø12	Итого		
Ленточный ростверк Рл2	62,72	62,72	173,86	173,86	236,57	236,57
Плита П-2	8,68	8,68	339,73	339,73	348,41	348,41
Плита П-3			43,37	43,37	43,37	43,37
Плита П-4			45,71	45,71	45,71	45,71

1. Перечень чертежей и общие примечания см. л.1.
2. Перед укладкой плит П3 и П4 выполнить щебеночную подготовку толщиной 600мм, которую выровнять подбетонкой толщиной 100мм из бетона кл.В7,5.
3. В плите П2 выполнить клюзы 100х100 глубиной 100мм (в монолитной плите) для установки стоек ограждения.

Изм.	Кол. уч.	Лист	№ док.	Подп.	Дата
ГАП		Давиденко			
ГИП		Матухно			
Разработал		Васьковская			
Проверил		Самойленко			
Н.контр.		Давиденко			

2014-43-1/КЖ

Центр обработки и хранения электронной информации, расположенный по адресу: Акмолинская область, Целиноградский район, с. Косшы.

Основное здание

Стадия	Лист	Листов
РП	6	

Схема расположения ростверка Рл2 в осях "4"-"8" по оси "Е". Плиты П-2, П-3, П-4.

ТОО"ВАСТОК про"
ГСЛ №0002746
г.Астана 2014г.

Формат А1

Согласовано

Взам. инв. №

Подп. и дата

Инв. № подл.

Схема расположения ленточного ростверка Рл3 в осях "1"-"11"

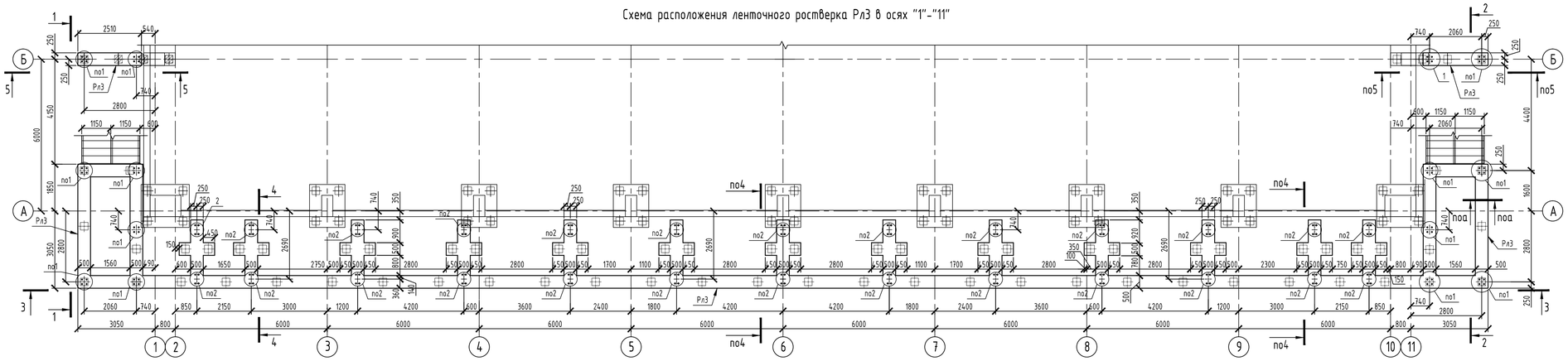

3-3

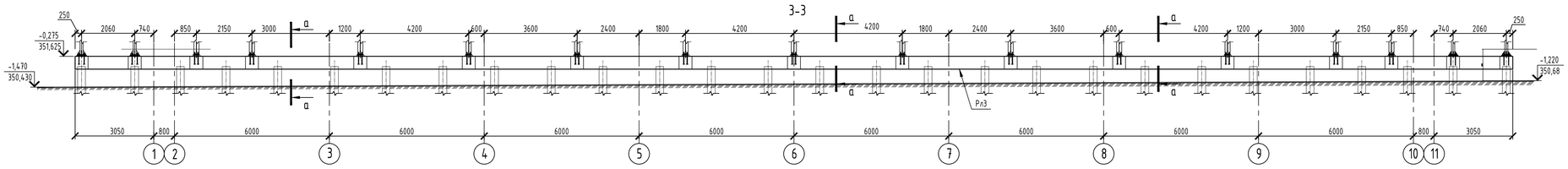

1-1

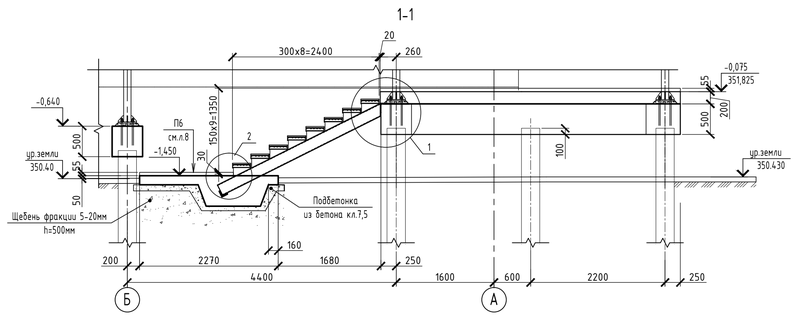

2-2

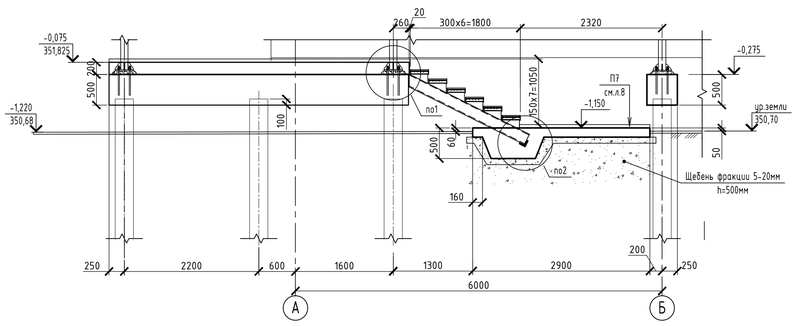

4-4

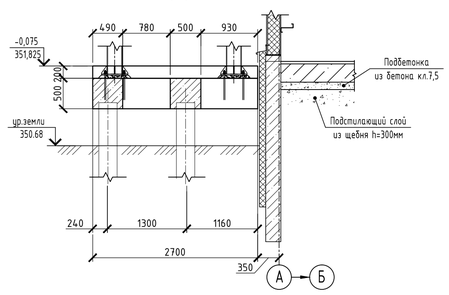

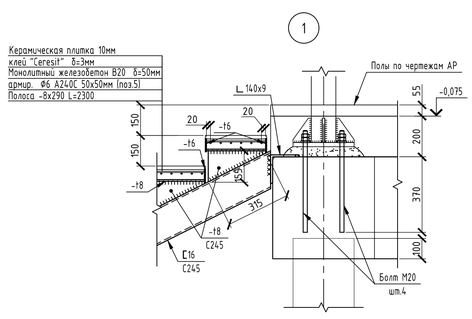

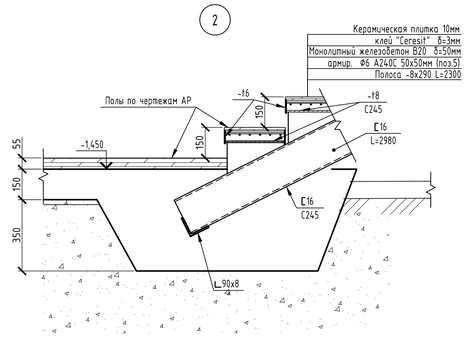

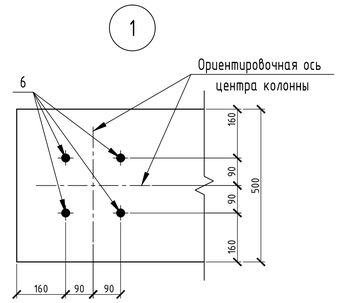

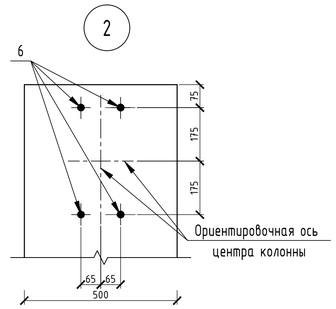

Ведомость деталей

поз.	Эскиз
2	490, 390, 320, 420
3	950, 950
5	980, 580

Спецификация ленточного ростверка Рл3 с лестницами

Поз.	Обозначение	Наименование	Кол.	Масса ед.,кг	Прим.
		Детали			
1	ГОСТ 5781-82*	Ø12 AIII (A400C), L=м.п.	763,32	0,888	677,83
2	ГОСТ 5781-82*	Ø8 AI (A240C), L=1620	618	0,640	395,52
3	ГОСТ 5781-82*	Ø12 AI (A400C), L=1900	12	1,687	20,24
4	ГОСТ 5781-82*	Ø12 AI (A400C), L=1560	30	1,385	41,55
5	ГОСТ 5781-82*	Ø6 AI (A240C), L=м.п.	364,30	0,222	80,90
6	ГОСТ 24379.1-80	Болт 2.1 М20х500 С245	160		
		Материалы			
		Бетон кл. В20, W8 ,м³	39,57		

Спецификация металопроката на выполнение лестниц

Наименование профиля ГОСТ, ТУ, ДСТУ	Наименование или марка металла ГОСТ, ТУ, ДСТУ	Номер или размеры профиля	N п/п	Масса металла, т
1	2	3	4	8
Швеллер с уклоном полок ГОСТ 8240-97	С245 ГОСТ 27772-88	[16	1	0,221
	Итого:		2	0,221
Всего профиля:			3	0,221
Уголки равнополочные ДСТУ 2251-93	С245 ГОСТ 27772-88	L 90х8	4	0,055
		L 140х9	5	0,097
	Итого:		6	0,152
Всего профиля:			7	0,152
Листовой горячекатанный прокат ГОСТ 19903-74	С245 ГОСТ 27772-88	-t=6	8	0,298
		-t=8	9	0,647
	Итого:		10	0,644
Всего профиля:			11	0,644
Всего масса металла:			12	1,317

Ведомость расхода стали, кг

Марка элементов	Изделия арматурные					Всего, кг	Общий расход, кг
	Арматура класса						
	AI (A240C)			AIII (A400C)			
	ГОСТ 5781-82*						
	ø6	ø8	Итого	ø12	Итого		
Ленточный ростверк Рл3	80,90	395,52	476,42	739,62	739,62	1216,04	1216,04

а-а

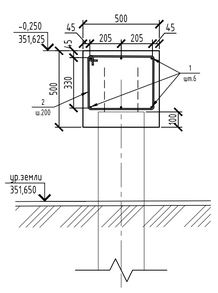

Фрагмент армирования ростверка

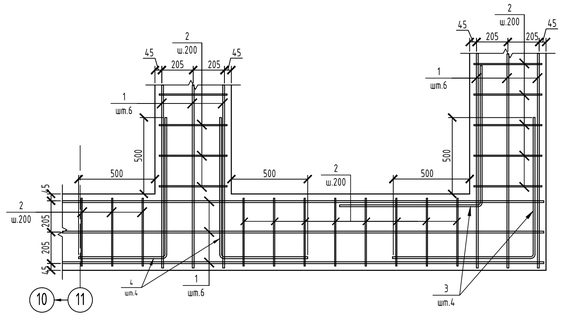

1. Данный лист рассматривать совместно с л.л.1, 2, 8.
2. Полы см. черт. марки АР, плиты П6, П7 см.л.8.
3. Схема расположения свай см.л.2.

Изм.	Кол. уч.	Лист	№ док.	Подп.	Дата
ГАП		Давиденко			
ГИП		Матухно			
Разработал		Васькобская			
Проверил		Самойленко			
Н.контр.		Давиденко			

2014-43-1/КЖ

Центр обработки и хранения электронной информации, расположенный по адресу: Акмолинская область, Целиноградский район, с. Косым.

Основное здание

Стадия	Лист	Листов
РП	7	

Схема расположения ленточного ростверка Рл3 в осях "1"-"11".

ТОО"ВАСТОК про"
ГСЛ №0002746
г.Астана 2014г.

Формат А1

Согласовано

Взам. инв. №

Подп. и дата

Инв. № подл.

Схема расположения плиты П-5, П-6, П-7 в осях "1"-"11"

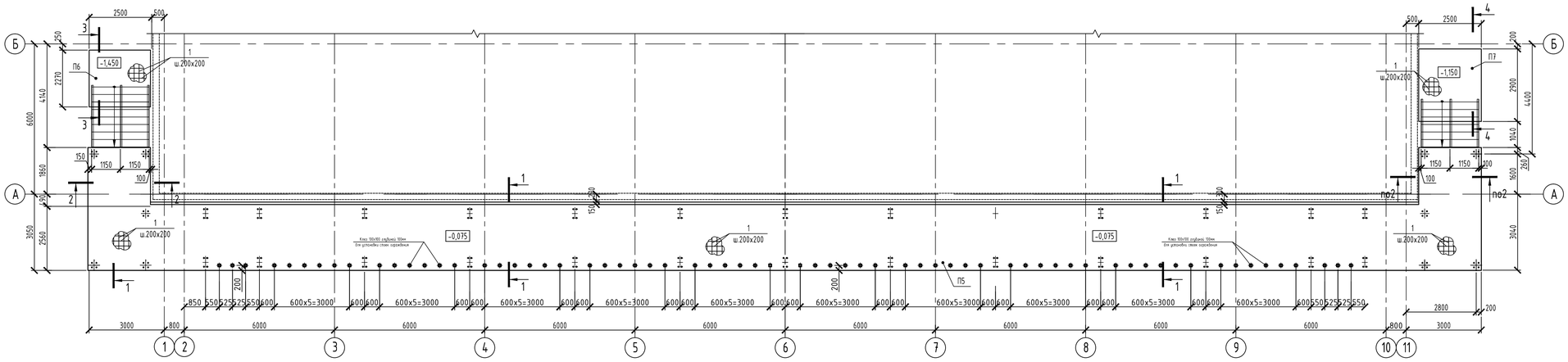

1-1

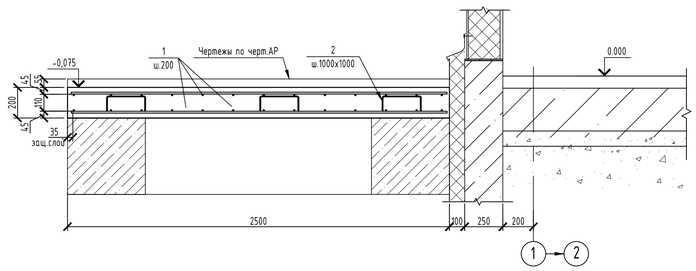

3-3

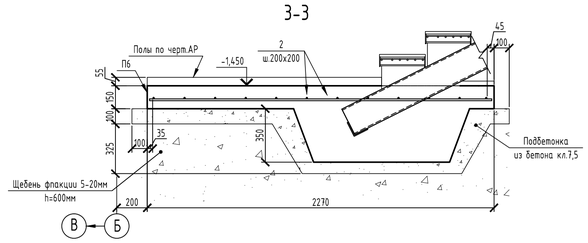

Ведомость деталей

поз.	Эскиз
2	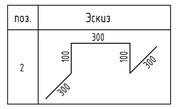

2-2

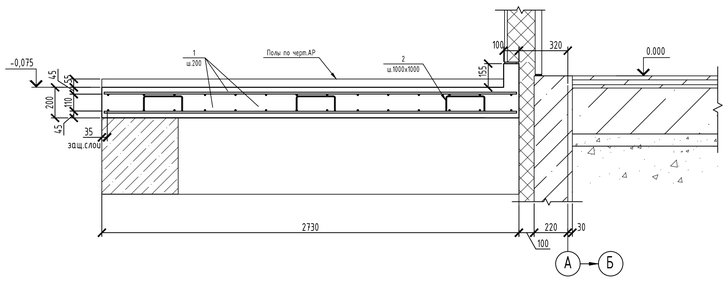

4-4

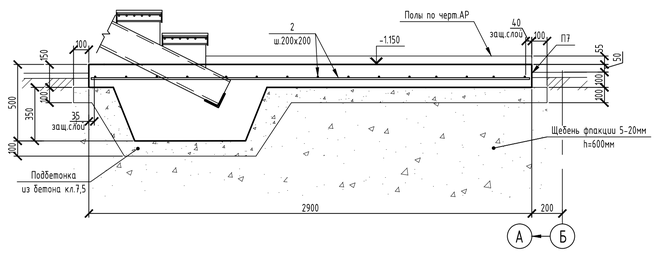

Ведомость расхода стали, кг

Марка элементов	Изделия арматурные				Всего, кг	Общий расход, кг
	AI (A240C)		AIII (A400C)			
	ГОСТ 5781-82*					
	ø6	Итого	ø12	Итого		
Плита П-5	45,57	45,57	3233,21	3233,21	3278,78	3278,78
Плита П-6			55,44	55,44	55,44	55,44
Плита П-7			70,82	70,82	70,82	70,82

Спецификация

Поз.	Обозначение	Наименование	Кол.	Масса ед.,кг	Прим.
П-1		Плита П-5			
1	ГОСТ 5781-82*	Ø12 AIII (A400C), L=м.п.	3641,0	0,888	3233,21
2	ГОСТ 5781-82*	Ø6 AI (A240C), L=1100 мм	186	0,245	45,57
		Материалы			
		Бетон кл. В20 W8 ,м³	33,1		
П-2		Плита П-6			
		Детали			
1	ГОСТ 5781-82*	Ø12 AIII (A400C), L=м.п.	62,43	0.888	55,44
		Материалы			
		Бетон кл. В20 W8 ,м³	0,85		
П-3		Плита П-7			
		Детали			
1	ГОСТ 5781-82*	Ø12 AIII (A400C), L=м.п.	79,75	0.888	70,82
		Материалы			
		Бетон кл. В20 W8 ,м³	1,09		

1. Данный лист рассматривать совместно с л.7
2. Перед укладкой плит П6 и П7 выполнить щебеночную подготовку толщиной 600мм, которую выровнять подбетонкой толщиной 100мм из бетона кл.В7,5.
3. В плите П5 выполнить клюзы 100х100 глубиной 100мм (в монолитной плите) для установки стоек ограждения.

Согласовано

Взам. инв. №

Подп. и дата

Инв. № подл.

Изм.	Кол. уч.	Лист	№ док.	Подп.	Дата
ГАП		Давиденко			
ГИП		Матухно			
Разработал		Васьковская			
Проверил		Самойленко			
Н.контр.		Давиденко			

2014-43-1/КЖ

Центр обработки и хранения электронной информации, расположенный по адресу: Акмолинская область, Целиноградский район, с. Косшы.

Основное здание

Стадия	Лист	Листов
РП	8	

Схема расположения плиты П-5, П-6, П-7

ТОО"ВАСТОК про"
ГСЛ №0002746
г.Астана 2014г.

формат А1

Схема расположения монолитного пояса

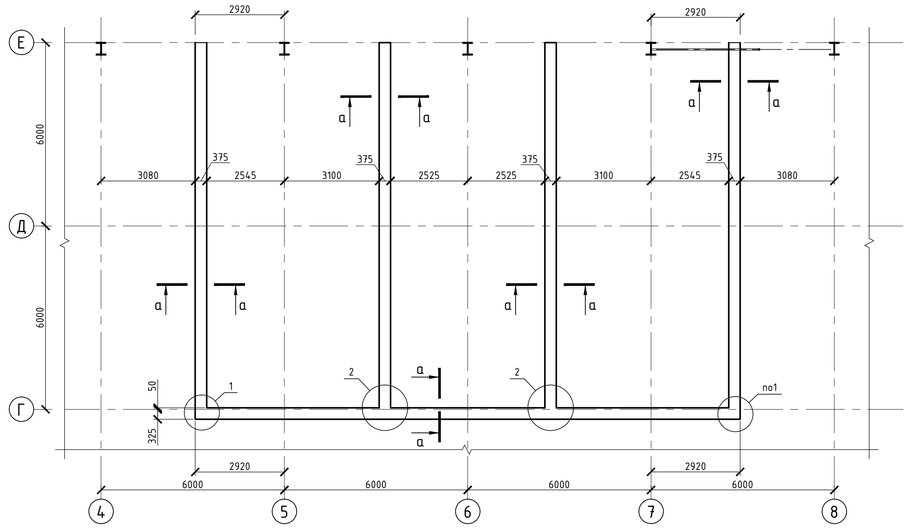

Схема расположения плиты перекрытия на отм.+3.665

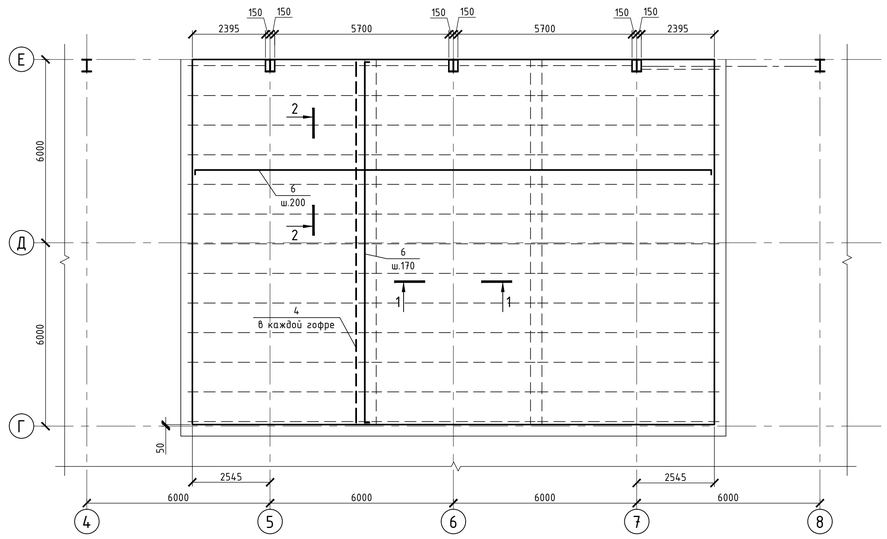

1-1

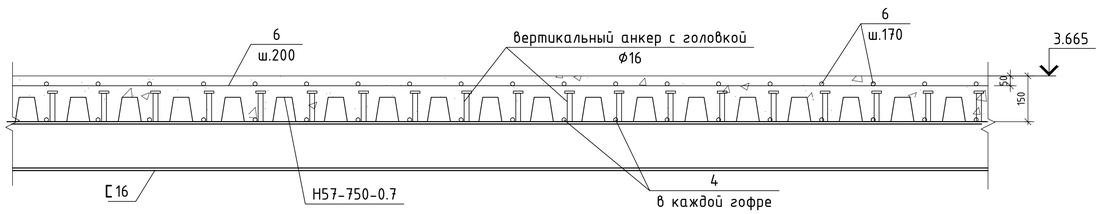

2-2

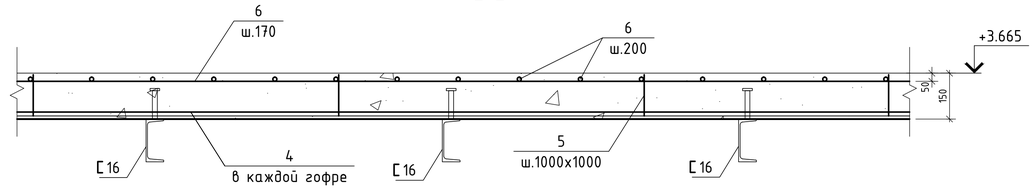

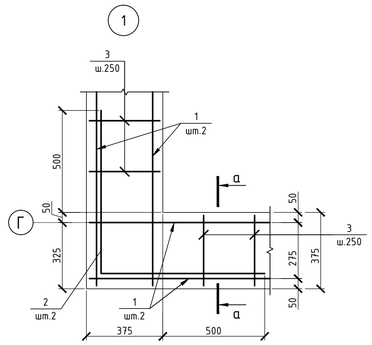

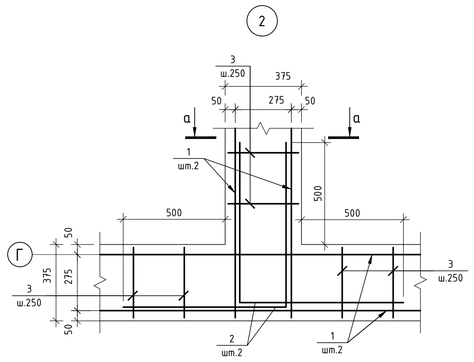

а-а

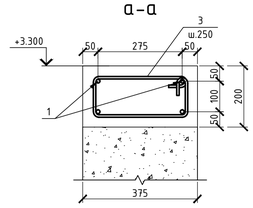

Ведомость деталей

поз.	Эскиз
2	800 / 800
3	360; 190; 120; 290

Спецификация

Поз.	Обозначение	Наименование	Кол.	Масса ед.,кг	Прим.
		Монолитный пояс Мп1			
		Детали			
1	ГОСТ 5781-82*	Ø12 AIII (A400C), L=м.п.	640,8	0,888	569,03
2	ГОСТ 5781-82*	Ø12 AIII (A400C), L=1600мм	112	1,420	159,04
3	ГОСТ 5781-82*	Ø6 AI (A240C), L=960 мм	213	0,213	45,37
		Материалы			
		Бетон кл. В20 ,м³	4,92		
		Плита перекрытия П-8			
6	ГОСТ 5781-82*	Ф10 AIII (A400C), L=м.п.	2249,2	0,62	1394,50
4	ГОСТ 5781-82*	Ф12 AIII (A400C), L=м.п.	1192,0	0,89	1060,88
5	ГОСТ 5781-82*	Ф10 AIII (A400C), L=130	204	0,08	16,36
		Материалы			
		Бетон кл. В20 ,м³	26,51		

Ведомость расхода стали, кг

Марка элементов	Изделия арматурные					Всего, кг	Общий расход, кг
	Арматура класса						
	AI (A240C)		AIII (A400C)				
	ГОСТ 5781-82*						
	ø6	Итого	ø10	ø12	Итого		
Монолитный пояс Мп1	45,37	45,37		728,07	728,07	728,92	728,9
Плита перекрыти П-8			1410,86	1060,88	2471,74	2471,74	2471,74

1. Данный лист рассматривать совместно с л.КЖ-1.
2. Поз.1 по контуру отогнуть в плиту на 120мм.
3. Вертикальные анкера с головкой приваривать конденсаторной сваркой (по технологии фирмы NELSON)

Изм.	Кол. уч.	Лист	№ док.	Подп.	Дата
ГАП		Давиденко			
ГИП		Матухно			
Разработал		Васьковская			
Проверил		Самойленко			
Н.контр.		Давиденко			

2014-43-1/КМ

Центр обработки и хранения электронной информации, расположенный по адресу: Акмолинская область, Целиноградский район, с. Косшы.

Основное здание

Стадия	Лист	Листов
РП	9	

Схема расположения монолитного пояса Мп1. Схема расположения плиты перекрытия П-8.

ТОО"ВАСТОК про"
ГСЛ №0002746
г.Астана 2014г.

Формат А1

Согласовано

Взам. инв. №

Подп. и дата

Инв. № подл.

а-а

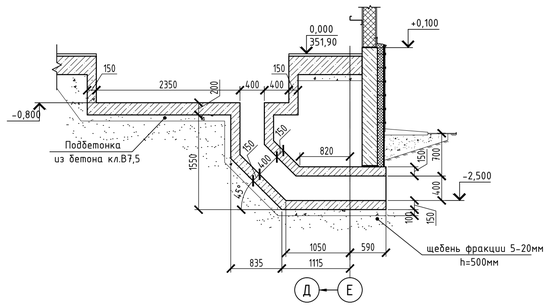

б-б

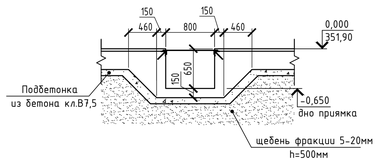

в-в

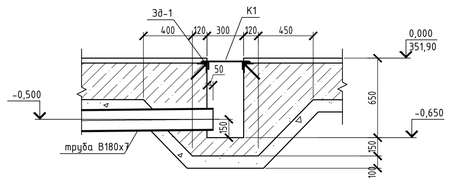

г-г

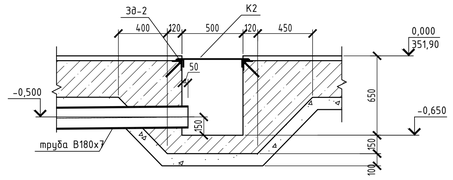

в-в (армирование)

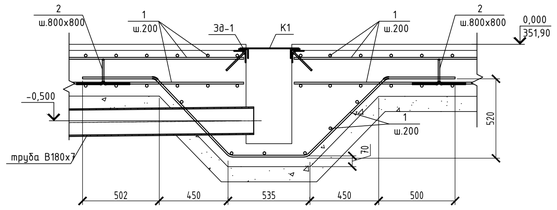

д-д (армирование)

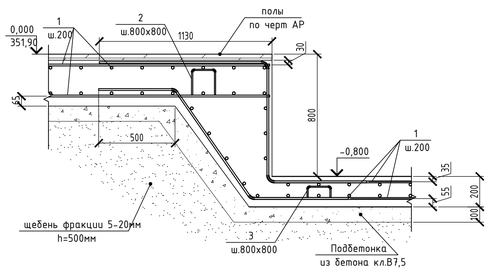

г-г (армирование)

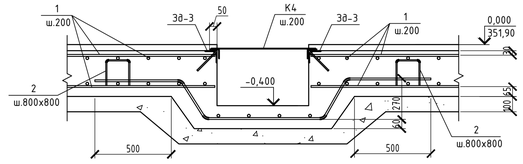

3д-1

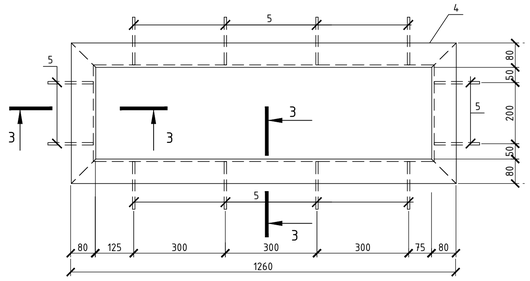

3д-3

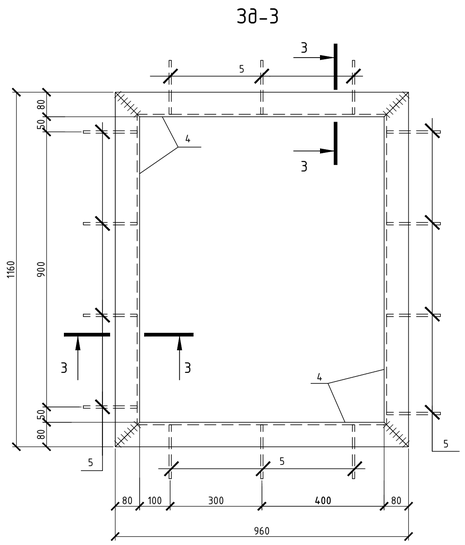

3д-2

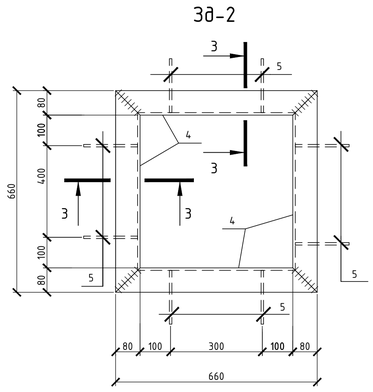

1-1

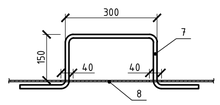

К1

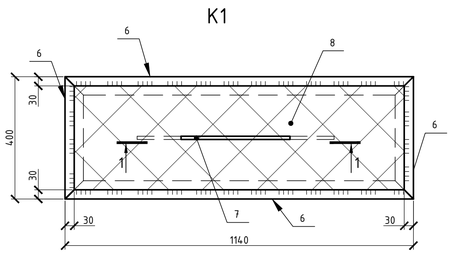

2-2

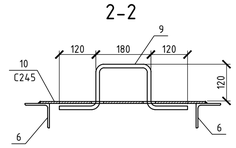

3-3

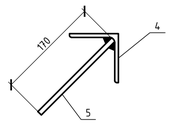

К2

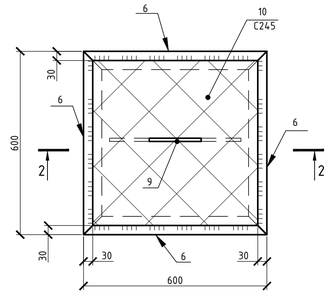

К-3

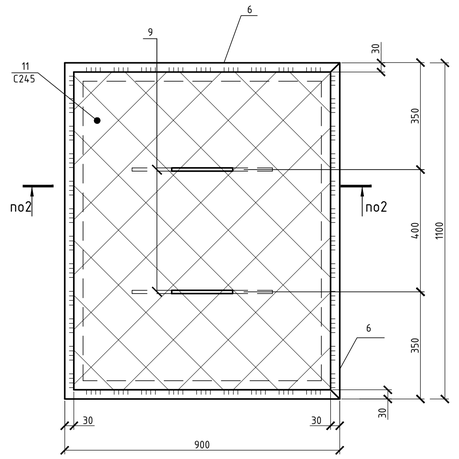

1. Данный лист рассматривать совместно с л. 1, 4, 5.
2. Спецификация и расход стали смотри л.5.

Согласовано

Взам. инв. №

Подп. и дата

Инв. № подл.

Изм.	Кол. уч.	Лист	№ док.	Подп.	Дата
ГАП			Давиденко		
ГИП			Матухно		
Разработал			Васьковская		
Проверил			Самойленко		
Н.контр.			Давиденко		

2014-43-1/КЖ

Центр обработки и хранения электронной информации, расположенный по адресу: Акмолинская область, Целиноградский район, с. Косшы.

Основное здание

Стадия	Лист	Листов
РП	10	

Разрезы а-а, ... , к-к. Закладные детали 3д-1, 3д-2, 3д-3. Крышки К-1, К2, К3, К4.

ТОО"ВАСТОК про"
ГСЛ №0002746
г.Астана 2014г.

Формат А1